単　　独

設　　計　　図　　書

（特記仕様書・位置図・工事数量総括表）

2025 年度施行

伏古６号線整備工事

芽室町

特　記　仕　様　書

特 記 仕 様 書

20　一般事項

01　適用

01　共通仕様書

当該工事は、『北海道建設部土木工事共通仕様書』（以下「土木工事共通仕様書」という。）に基づき施工すること。

02　土木工事積算基準等

１　当該工事の設計図書は、北海道建設部が制定した次の積算基準等に基づき作成している。

（１）一般土木工事

「芽室町土木工事積算要領」、「土木工事積算基準」、「土木工事工種体系化の手引き」

（２）漁港工事

「漁港関係工事積算基準」、「漁港関係工事工種体系化の手引き・数量算出要領」

（３）下水道工事

「土木工事積算要領（下水道編）」、「土木工事積算基準」、「下水道工事工種体系化の手引き・数量算出要領」

２　「土木工事積算基準」及び「漁港関係工事積算基準」において定めている諸基準に基づき次のとおり扱っている。

（１）機械施工と人力施工等の施工方法や区分は設計図面等から判断し、機械施工が困難である場合を除き、機械施工を標準として積算している。

（２）特記仕様書等で別途明示している場合を除き、各基準において定めている標準工法・標準機種で積算している。

（３）上記（１）（２）については、受注者の任意施工を拘束するものではない。

ただし、現場条件等がこれにより難い場合には、必要に応じて設計変更する。

３　「土木工事工種体系化の手引き」、「漁港関係工事工種体系化の手引き」及び「下水道工事工種体系化の手引き」において定めている事項を、設計図書の規格・摘要欄に明示しているが現場条件等に差異が生じた場合には、設計変更の対象とする。

４　当該工事の数量算出書は、北海道建設部が制定した次の土木工事数量算出要領等に基づき作成している。

（１）一般土木工事

「土木工事数量算出要領」

（２）漁港工事

「漁港関係工事工種体系化の手引き・数量算出要領」

（３）下水道工事

「下水道工事工種体系化の手引き・数量算出要領」

特 記 仕 様 書

03　概数

１　「概数として扱う数量一覧表」に示した数量は概数である。概数として扱う事項の施工に当たっては、施工後でなければ数量の確認ができない場合を除き、現地調査終了後速やかに工事監督員と協議し、数量の確定を行い着手すること。

２　概数の確定により数量の変更が生じた場合には、設計変更により処理する。
なお、設計に対して過大な出来形数量に変更するものではないことに留意すること。

３　「概数として扱う数量一覧表」で示した仮設工の工事数量は、標準的な工法により算出したものであるため、取り合い等によって新たに必要となる項目についても概数として扱う場合がある。

４　当該工事において、設計変更図書の作成（設計変更図面の作成及び工事数量の算出）を受注者に行わせることがある。

21　工程関係

02　工期設定

01　工期設定について

工期：令和７年６月９日から令和７年１０月２０日まで（１３４日間）
工期には、施工に必要な実日数（実働日数）以外に以下の事項を見込んでいる。
①準備期間
②後片付け期間
③その他（休日と悪天候により作業が出来ない日数）

24　安全対策関係

01　交通安全施設の指定

01　交通安全管理の仕様

交通安全管理については、設計図等に基づくものとする。
なお、地域住民・警察との協議、関連工事との調整等により変更の必要が生じた場合には、工事監督員と協議すること。

06　バリケード等の設置、誘導警備員の配置

当該工事箇所の近隣には、幼稚園及び小学校があるため、児童が工事区域内へ侵入しないようバリケード・保安灯を設置し、更に工事車両の出入り口には、交通誘導警備員を配置すること。

特 記 仕 様 書

03　交通誘導警備員、警戒船、発破作業等の制約
01　交通誘導警備員の配置（片側交互通行）
　当該工事の施工に当たっては、通行止を予定している。
ただし、近隣住民の通行の支障とならないこと。
　なお、毎日の作業終了後は現況幅員程度を確保することとし、一般交通等に支障がないよう安全対策を講じること。

27　建設副産物・廃棄物関係
01　発生土の工事間利用・仮置条件
01　発生土の搬出先
　当該工事の発生土は、中美生ストックヤード　美生１線３８－５（片道運搬距離４．１５km）に搬出すること。

03　発生土の流用、搬出
　床掘及び切土により発生する土砂は、工区内で流用すること。

02　再生資材等の利用
01　再生アスファルト混合物の使用
　当該工事における再生アスファルト混合物の使用については、次のとおりとする。
　　１　再生密粒度アスファルト混合物：　表　　層
　　２　再生アスファルト安定処理　　：　上層路盤

03　建設工事に係る資材の再資源化等に関する法律
01　建設工事に係る資材の再資源化等に関する法律
　この工事は「建設工事に係る資材の再資源化等に関する法律（平成12年法律第104号、以下「建設リサイクル法」という）」に基づき、分別解体等及び特定建設資材廃棄物の再資源化等の実施が義務付けられた工事である。

05　副産物・廃棄物の処理条件
03　建設副産物の処理条件
　当該工事の施工により発生する建設副産物の処理については、次のとおりとするが、受注者において適正な処理施設を選定し、施工計画書に建設副産物における適正処理計画について記載すること。また、処分場所については積算上の条件明示であり、処分場所を指定するもので

はない。なお、受注者の提示する処理施設と積算上想定している処理施設が異なる場合においても設計変更の対象としない。

ただし、現場条件や数量の変更等、受注者の責によるものでない事項についてはこの限りではない。また、変更が生じた場合は、必要な資料を提出の上、工事監督員と協議すること。

１　アスファルト殻

（１）処分場所　：芽室町内（受入可能な施設のうち、積算上運搬費等も含めて一番安価な処理施設を想定）

（２）運搬距離　：片道運搬距離１２．８３km

（３）処理方法　：再資源化

（４）受入条件　：３０ｃｍ～５０ｃｍ程度

２　すき取り物

（１）処分場所　：芽室町内（受入可能な施設のうち、積算上運搬費等も含めて一番安価な処理施設を想定）

（２）運搬距離　：片道運搬距離３．７５km

04　北海道循環資源利用促進税（以下「循環税」という。）について

１　当該工事で発生する産業廃棄物が道内の最終処分場に直接搬入される場合、または中間処理場に搬入する場合で、減量化・リサイクル等により残さ等が発生し、最終処分場に搬入された場合においても、循環税が課税されるので適正に支払うこと。

２　当該工事では循環税相当額を見込んでいる。

概数として扱う数量一覧表

		工事名	伏古６号線整備工事	当初	事業区分	道路新設･改築
					工事区分	道路改良

工事区分・工種・種別・細別	規格	単位	前回数量	今回数量	数量増減	摘要
道路改良		式		1		
構造物撤去工		式		1		
運搬処理工		式		1		
殻運搬	ｱｽﾌｧﾙﾄ殻	m3		1		概数
殻処分	ｱｽﾌｧﾙﾄ殻	t		2		概数
仮設工		式		1		
交通管理工		式		1		
交通誘導警備員		人日		52		概数
共通仮設		式		1		
共通仮設費		式		1		
準備費		式		1		
立木・伐開物・抜根物運搬費	すき取り物	t		50		概数
立木・伐開物・抜根物処分費	すき取り物	t		50		概数

位　　置　　図

位　　置　　図

工事名	伏古６号線整備工事																												
施工箇所	芽室町　中伏古																												
範囲	起　点	北緯	42	度	50	分	40.98	秒	東経	143	度	3	分	33.54	秒	終　点	北緯	42	度	50	分	36.33	秒	東経	143	度	3	分	47.74	秒

※工事箇所の住所については施工起点の左側の住所としています。　※緯度経度については、世界測地系であり地理院地図を利用した簡易測定結果。

図面は上が北です

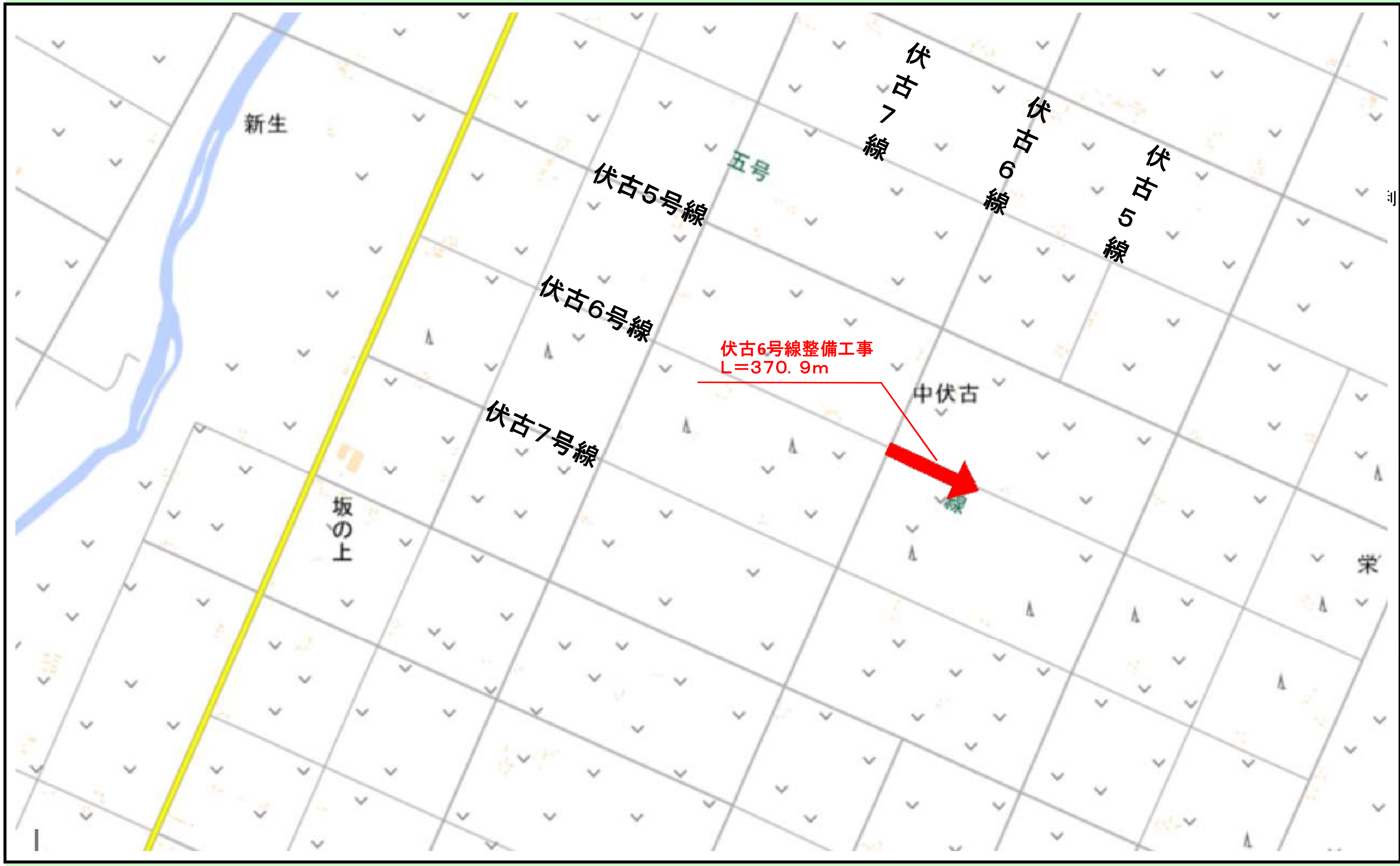

＜凡例＞
旗揚線

施工箇所
施工箇所

施工箇所塗り（丸印が起点）

建設副産物の仮置箇所
建設副産物の仮置場

残土処理場箇所・仮置箇所
〇〇場箇所

土取場箇所・発生土受渡箇所
〇〇場箇所

その他指定する箇所（仮設ﾔｰﾄﾞ等
〇〇場箇所

輸送起点等
〇〇起点

表示情報（表示している情報は■
- □ 施工箇所・施工範囲
- □ 建設副産物の仮置箇所
- □ 残土処理場
- □ 仮置場
- □ 土取場
- □ 発生土受渡箇所
- □ 輸送起点箇所
- □ その他

備　考

地図の出典元：国土地理院

工　事　数　量　総　括　表

工事名　　伏古６号線整備工事

芽室町環境土木課

工事数量総括表

工事名	伏古６号線整備工事			(当 初)	事業区分	道路新設･改築	
					工事区分	道路改良	

工事区分・工種・種別・細別	規格	単位	数量(前回)	数量(今回)	数量の増減	摘要		
						現場条件	単位	数量
道路改良		式		1				
道路土工		式		1				
掘削工		式		1				
掘削［流用土Ｉ］	土砂ｵｰﾌﾟﾝｶｯﾄ無し無し5,000m3未満	m3		30		＜ 1 m3当たり＞ 掘削	ｍ３	1
掘削［残土Ｉ］	土砂ｵｰﾌﾟﾝｶｯﾄ無し無し5,000m3未満	m3		480		＜ 1 m3当たり＞ 掘削	ｍ３	1
土砂等運搬	土砂(岩塊･玉石混り土含む)【ダンプトラック［オンロード・ディーゼル］｜１０ｔ積級】【タイヤ損耗費｜１０ｔ積級 良好 供用日 】	m3		480		＜ 1 m3当たり＞ 土砂等運搬	ｍ３	1
整地	残土受入れ地での処理	m3		480		＜ 1 m3当たり＞ 整地	ｍ３	1
路床盛土工		式		1				
路床盛土	2.5m未満	m3		30		＜ 1 m3当たり＞ 路床盛土	ｍ３	1
法面整形工		式		1				

工事数量総括表

		工事名	伏古６号線整備工事			(当 初)	事業区分	道路新設･改築	
							工事区分	道路改良	
工事区分・工種・種別・細別		規格	単位	数量(前回)	数量(今回)	数量の増減	摘要		
							現場条件	単位	数量
法面整形(盛土部)		無し無し	m2		180		＜ 1 m2当たり＞ 法面整形	m２	1
路盤工内法面整形		盛土部無し無し	m2		740		＜ 1 m2当たり＞ 法面整形	m２	1
法面工			式		1				
植生工			式		1				
張芝		張芝工300m2以上500m2未満	m2		460		＜ 1 m2当たり＞ 人力施工による植生工	m2	1
構造物撤去工			式		1				
構造物取壊し工			式		1				
舗装版切断		ｱｽﾌｧﾙﾄ舗装版15cm以下	m		16		＜ 1 m当たり＞ 舗装版切断	m	1
舗装版破砕		ｱｽﾌｧﾙﾄ舗装版8cm	m2		25		＜ 1 m2当たり＞ 舗装版破砕	m２	1
運搬処理工			式		1				

工事数量総括表

工事名	伏古６号線整備工事			(当 初)	事業区分	道路新設･改築	
					工事区分	道路改良	

工事区分・工種・種別・細別	規格	単位	数量(前回)	数量(今回)	数量の増減	摘要 現場条件	摘要 単位	摘要 数量
殻運搬	ｱｽﾌｧﾙﾄ殻 【ダンプトラック［オンロード・ディーゼル］｜１０ｔ積級】【タイヤ損耗費｜１０ｔ積級 良好 供用日 】	m3		1		＜ 1 m3当たり＞ 殻運搬	ｍ３	1
殻処分	ｱｽﾌｧﾙﾄ殻 【アスファルト塊受入費｜３０～５０ｃｍ程度の大きさ 】	t		2		＜ 1 t当たり＞ 処分費（t）	t	1
仮設工		式		1				
交通管理工		式		1				
(交通誘導警備員)		(人日)		(52)		＜ 1 人日当たり＞ 交通誘導警備員Ｂ	人日	1
舗装		式		1				
舗装工		式		1				
舗装準備工		式		1				
不陸整正	無し	m2		1,140		＜ 1 m2当たり＞ 不陸整正	ｍ２	1
不陸整正	有り各種29㎜以上34㎜未満 【切込砂利｜０～４０㎜ 】	m2		1,010		＜ 1 m2当たり＞ 不陸整正	ｍ２	1

工事数量総括表

		工事名	伏古６号線整備工事			(当 初)	事業区分	道路新設･改築	
							工事区分	舗装	
工事区分・工種・種別・細別		規格	単位	数量(前回)	数量(今回)	数量の増減	摘要		
							現場条件	単位	数量
不陸整正		有り各種9㎜以上13㎜未満 【切込砂利｜０～４０㎜ 】	m2		28		＜ 1 m2当たり＞ 不陸整正	ｍ２	1
ｱｽﾌｧﾙﾄ舗装工			式		1				
凍上抑制層（車道部）		切込砂利0～80㎜級250㎜ 【切込砂利｜０～８０㎜ 】	m2		1,070		＜ 1 m2当たり＞ 下層路盤（歩道部）	ｍ２	1
凍上抑制層（歩道部）		切込砂利0～80㎜級170㎜ 【切込砂利｜０～８０㎜ 】	m2		125		＜ 1 m2当たり＞ 下層路盤（歩道部）	ｍ２	1
下層路盤(車道・路肩部)		各種0～40㎜切込砂利200㎜ 【切込砂利｜０～４０㎜ 】	m2		1,180		＜ 1 m2当たり＞ 下層路盤（車道・路肩部）	ｍ２	1
下層路盤(歩道部)		各種0～40㎜切込砂利100㎜ 【切込砂利｜０～４０㎜ 】	m2		125		＜ 1 m2当たり＞ 下層路盤（歩道部）	ｍ２	1
上層路盤(車道・路肩部)		再生瀝青安定処理材(40)50㎜ 【再生アスファルト安定処理｜Ａｓ量３．５～５．５％ 配合率５０％ 車道用 】	m2		45		＜ 1 m2当たり＞ 上層路盤（車道・路肩部）	ｍ２	1
表層(車道・路肩部)		再生密粒度ｱｽｺﾝ(13)40㎜3.0m超 【再生密粒度アスファルト混合物｜１３Ｆ Ａｓ５．５～６．３％ 率５０％ 車道用 】	m2		2,120		＜ 1 m2当たり＞ 表層（車道・路肩部）	ｍ２	1
表層(車道・路肩部)		再生密粒度ｱｽｺﾝ(13)30㎜3.0m超 【再生密粒度アスファルト混合物｜１３Ｆ Ａｓ５．５～６．３％ 率５０％ 車道用 】	m2		43		＜ 1 m2当たり＞ 表層（車道・路肩部）	ｍ２	1

工事数量総括表

工事名	伏古６号線整備工事			(当 初)	事業区分	道路新設･改築	
					工事区分	舗装	

工事区分・工種・種別・細別	規格	単位	数量(前回)	数量(今回)	数量の増減	摘要 現場条件	摘要 単位	摘要 数量
表層(歩道部)	再生密粒度ｱｽｺﾝ(13)30mm1.4m以上 【再生密粒度アスファルト混合物｜１３Ｆ Ａｓ５．５～６．３％ 率５０％ 車道用 】	m2		125		＜ 1 m2当たり＞ 表層（歩道部）	ｍ２	1
路上再生工		式		1				
路上路盤再生工	20cm以下有り無し 【セメント(バラ)｜高炉B種 】【セメント混合リサイクル乳剤｜MN-1 】	m2		2,120		＜ 1 m2当たり＞ 路上路盤再生工	ｍ２	1
区画線工		式		1				
区画線工		式		1				
溶融式区画線	溶融式手動破線 30cm厚1.5mm無し	m		7		＜ 1 m当たり＞ 区画線設置	m	1
ﾍﾟｲﾝﾄ式区画線	ﾍﾟｲﾝﾄ式 溶剤型破線 15cm常温	m		190		＜ 1 m当たり＞ 区画線設置	m	1
道路付属施設工		式		1				
道路付属物工		式		1				

工事数量総括表

		工事名	伏古６号線整備工事			(当 初)	事業区分	道路新設･改築	
							工事区分	舗装	
工事区分・工種・種別・細別		規格	単位	数量(前回)	数量(今回)	数量の増減	摘要		
							現場条件	単位	数量
視線誘導標		土中建込10本未満	本		5		＜ 1 本当たり＞ 視線誘導標設置・撤去 視線誘導標	本 本	1 1
直接工事費			式		1				
共通仮設			式		1				
共通仮設費			式		1				
準備費			式		1				
(立木・伐開物・抜根物運搬費)		すき取り物	(t)		(50)		＜ 1 t当たり＞ 立木、伐開物、抜根物等運搬	t	1
(立木・伐開物・抜根物処分費)		すき取り物	(t)		(50)		＜ 1 t当たり＞ 産業廃棄物一般廃棄物処理料金	t	1
共通仮設費（率計上）			式		1				
純工事費			式		1				
現場管理費			式		1				

工事数量総括表

		工事名	伏古６号線整備工事			(当 初)	事業区分	道路新設･改築		
							工事区分	共通仮設費		
工事区分・工種・種別・細別			規格	単位	数量(前回)	数量(今回)	数量の増減	摘要		
								現場条件	単位	数量
工事原価				式		1				
一般管理費等				式		1				
工事価格				式		1				
消費税相当額				式		1				
工事費計				式		1				

単　　独

2025年度施行

見積用

伏古６号線整備工事　実施設計書

参考資料

本資料は、入札額を算定する際に参考とする資料であり、契約上の制約を有するものではない。

芽室町

工 事 設 計 説 明 書

１．　工事名称　　伏古６号線整備工事

２．　工事概要　　道路土工 一式，法面工 一式，構造物撤去工 一式，舗装工 一式，区画線工　一式，
道路付属施設工 一式

３．　工事期間　　令和７年６月９日　～　令和７年１０月２０日

４．　仕 様 書　　別紙参照

積　算　情　報

設計書番号	25-18-H2-0092-0	設計者名	
出張所名	芽室町		
適用単価	一般土木		
入札日（開札日）	2025年 6月 3日		
歩掛適用年月	2025年 5月13日		
単価適用年月	2025年 5月13日		
適用単価地区	生コン	K01:帯広市・音更町・芽室町・中札内村・更別村・幕別町・池田町・豊頃の一部	
	合材	K01:帯広市、音更町、芽室町、清水町、士幌町、幕別町、池田町、中札内村、更別村、山岳部除く新得町と鹿追町、豊頃町一部	
	石材	K05:帯広市・音更町・芽室町・幕別町・池田町・中札内村・更別村・豊頃町の一部・士幌町の一部	
	港湾石材		
	燃料	K00:帯広建設管理部	
適用工種	舗装工事		

積算時想定工事期間	2025年 6月 9日　～　2025年10月20日　(134日)
工期の設定	通常工期　実施工期：134日　完成期限：　2025年10月20日
冬期労務補正	2025年 6月　～　2025年10月　冬期労務補正：なし　時間的制約：時間的制約無し

2025/05/13 09:43:54

工事概要一覧表

事業種別	工事箇所	水系・路河川名	橋梁名等
郊外地道路新設改良事業	芽室町　中伏古	伏古6号線	

費　　目	本工事費	伏古６号線整備工事

	No	当　　初	変　　更
工事概要	1	道路土工　１ 式	
	2	法面工　１ 式	
	3	構造物撤去工　１ 式	
	4	舗装工　１ 式	
	5	区画線工　１ 式	
	6	道路付属施設工　１ 式	
	7		

諸経費情報

	ＩＣＴ補正	しない
	週休２日制の補正	しない
共通仮設費	主たる工種	０６：舗装工事
	施工地域補正	補正無し（地方部　施工場所が一般交通等の影響を受けない場合）
	除雪工事補正	補正無
現場環境改善費	計上の有無	しない
	市街地補正	市街地
現場管理費	施工地域補正	補正無し（地方部　施工場所が一般交通等の影響を受けない場合）
	緊急工事補正	しない
	砂防・地滑り工事補正	しない
工期延長等に伴う現場維持費	計上の有無	しない
	施工地域補正	補正無し（地方部　施工場所が一般交通等の影響を受けない場合）
	工期延長等日数	0日
	延長期間最終日の基準年月	2025/05
一般管理費等	財団法人等の補正	しない
	前払金割合による補正	３５％を超えるもの
	契約保証に係る補正	

工 事 費 総 括 表

費　　目	請　　負 工　事　費 （消費税等を含む）	工 事 価 格 （消費税等を含まない）	消費税等相当額	適　　用
工事費				
本工事				
附帯工事費				
測量及び試験費				
用地費及び補償費				
機械器具費				
営繕費				
工事雑費				
応急工事費				
請負対象額				

注：上段は現設計　　下段は設計変更

設計内訳書

工事名	伏古６号線整備工事	当　初	事業区分	道路新設･改築	主たる工種	舗装工事
			工事区分	道路改良	施工地域	補正無し

工事区分・工種・種別・細別	規格	単位	数量	単価	金額	数量増減	金額増減	摘要
道路改良		式	1					
道路土工		式	1					
掘削工		式	1					
掘削 [流用土Ｉ]	土砂ｵｰﾌﾟﾝｶｯﾄ無し無し 5,000m3未満	m3	30					単-1号
掘削 [残土Ｉ]	土砂ｵｰﾌﾟﾝｶｯﾄ無し無し 5,000m3未満	m3	480					単-2号
土砂等運搬	土砂(岩塊･玉石混り土含む) 【ダンプトラック［オンロード・ディーゼル］｜１０ｔ積級　】【タイヤ損耗費｜１０ｔ積級　良好　供用日】	m3	480					単-3号
整地	残土受入れ地での処理	m3	480					単-4号
路床盛土工		式	1					
路床盛土	2.5m未満	m3	30					単-5号
法面整形工		式	1					

設計内訳書

工事名	伏古６号線整備工事	当　初	事業区分	道路新設･改築	主たる工種	舗装工事
			工事区分	道路改良	施工地域	補正無し

工事区分・工種・種別・細別	規格	単位	数量	単価	金額	数量増減	金額増減	摘要
法面整形(盛土部)	無し無し	m2	180					単-6号
路盤工内法面整形	盛土部無し無し	m2	740					単-7号
法面工		式	1					
植生工		式	1					
張芝	張芝工300m2以上500m2未満	m2	460					単-8号
構造物撤去工		式	1					
構造物取壊し工		式	1					
舗装版切断	ｱｽﾌｧﾙﾄ舗装版15cm以下	m	16					単-9号
舗装版破砕	ｱｽﾌｧﾙﾄ舗装版8cm	m2	25					単-10号
運搬処理工		式	1					

設計内訳書

工事名	伏古６号線整備工事	当　初	事業区分	道路新設･改築	主たる工種	舗装工事
			工事区分	道路改良	施工地域	補正無し

工事区分・工種・種別・細別	規格	単位	数量	単価	金額	数量増減	金額増減	摘要
殻運搬	ｱｽﾌｧﾙﾄ殻 【ダンプトラック［オンロード・ディーゼル］｜１０ｔ積級　】【タイヤ損耗費｜１０ｔ積級　良好　供用日】	m3	1					単-11号 概数
殻処分	ｱｽﾌｧﾙﾄ殻 【アスファルト塊受入費｜３０～５０ｃｍ程度の大きさ　】	t	2					単-12号 概数
仮設工		式	1					
交通管理工		式	1					
交通誘導警備員		人日	52					単-13号 概数
舗装		式	1					
舗装工		式	1					
舗装準備工		式	1					
不陸整正	無し	m2	1,140					単-14号
不陸整正	有り各種29㎜以上34㎜未満 【切込砂利｜０～４０㎜　】	m2	1,010					単-15号

設計内訳書

工事名	伏古６号線整備工事	当　初	事業区分	道路新設･改築	主たる工種	舗装工事
			工事区分	舗装	施工地域	補正無し

工事区分・工種・種別・細別	規格	単位	数量	単価	金額	数量増減	金額増減	摘要
不陸整正	有り各種9㎜以上13㎜未満 【切込砂利｜０～４０㎜　】	m2	28					単-16号
ｱｽﾌｧﾙﾄ舗装工		式	1					
凍上抑制層（車道部）	切込砂利0～80㎜級250㎜ 【切込砂利｜０～８０㎜　】	m2	1,070					単-17号
凍上抑制層（歩道部）	切込砂利0～80㎜級170㎜ 【切込砂利｜０～８０㎜　】	m2	125					単-18号
下層路盤(車道・路肩部)	各種0～40㎜切込砂利200㎜ 【切込砂利｜０～４０㎜　】	m2	1,180					単-19号
下層路盤(歩道部)	各種0～40㎜切込砂利100㎜ 【切込砂利｜０～４０㎜　】	m2	125					単-20号
上層路盤(車道・路肩部)	再生瀝青安定処理材(40)50㎜ 【再生アスファルト安定処理｜Ａｓ量３．５～５．５％ 配合率５０％　車道用　】	m2	45					単-21号
表層(車道・路肩部)	再生密粒度ｱｽｺﾝ(13)40㎜3.0m超 【再生密粒度アスファルト混合物｜１３Ｆ Ａｓ５．５～６．３％ 率５０％　車道用　】	m2	2,120					単-22号

設計内訳書

工事名	伏古６号線整備工事	当　初	事業区分	道路新設･改築	主たる工種	舗装工事
			工事区分	舗装	施工地域	補正無し

工事区分・工種・種別・細別	規格	単位	数量	単価	金額	数量増減	金額増減	摘要
表層(車道・路肩部)	再生密粒度ｱｽｺﾝ(13)30mm3.0m超【再生密粒度アスファルト混合物｜１３Ｆ Ａｓ５．５～６．３％ 率５０％　車道用】	m2	43					単-23号
表層(歩道部)	再生密粒度ｱｽｺﾝ(13)30mm1.4m以上【再生密粒度アスファルト混合物｜１３Ｆ Ａｓ５．５～６．３％ 率５０％　車道用】	m2	125					単-24号
路上再生工		式	1					
路上路盤再生工	20cm以下有り無し【セメント(バラ)｜高炉B種　】【セメント混合リサイクル乳剤｜MN-1　】	m2	2,120					単-25号
区画線工		式	1					
区画線工		式	1					
溶融式区画線	溶融式手動破線 30cm厚1.5mm無し	m	7					単-26号
ﾍﾟｲﾝﾄ式区画線	ﾍﾟｲﾝﾄ式 溶剤型破線 15cm常温	m	190					単-27号

設計内訳書

工事名	伏古６号線整備工事	当　初	事業区分	道路新設･改築	主たる工種	舗装工事
			工事区分	舗装	施工地域	補正無し

工事区分・工種・種別・細別	規格	単位	数量	単価	金額	数量増減	金額増減	摘要
道路付属施設工		式	1					
道路付属物工		式	1					
視線誘導標	土中建込10本未満	本	5					単-28号
直接工事費		式	1					
共通仮設		式	1					
共通仮設費		式	1					
準備費		式	1					
立木・伐開物・抜根物運搬費	すき取り物	t	50					単-29号 概数
立木・伐開物・抜根物処分費	すき取り物	t	50					単-30号 概数
共通仮設費（率計上）		式	1					
純工事費		式	1					
現場管理費		式	1					

設計内訳書

工事名	伏古６号線整備工事	当　初	事業区分	道路新設･改築	主たる工種	舗装工事
			工事区分	共通仮設費	施工地域	補正無し

工事区分・工種・種別・細別	規格	単位	数量	単価	金額	数量増減	金額増減	摘要
工事原価		式	1					
一般管理費等		式	1					
工事価格		式	1					
消費税相当額		式	1					
工事費計		式	1					

工場管理費

1	間接労務費対象額　管理費区分７		
2	間接労務費率		
3	間接労務費計上額		
4	工場管理費　工場純工事費		
5	非対象額計（－）		管理費区分５，９
6	工場管理費対象額		
7	工場管理費率		
8	工場管理費計上額		

共通仮設費

1	主たる工種　単独（当該工事）	舗装工事	
2	主たる工種　合算工事		
3	対象工事費		
4	直接工事費		
5	準備費（処分費）		
6	事業損失防止施設費		
7	対象工事費に含まれる処分費　単独（追加工事）		
8	現工事		
9	合算工事		
10	非対象額計（－）		
11	管理費区分１		橋梁、ＰＣ桁、門扉、ポンプ等購入費
12	管理費区分２，７		工場原価
13	管理費区分５		一般管理費等のみ対象額
14	管理費区分９		間接費非対象額
15	管理費区分Ｔ		全処分費のうち３％または３０００万円を超える額
16	対象額支給品（＋）		
17	無償貸付機械評価額（＋）		
18	共通仮設費対象額　単独（追加工事）		
19	現工事		
20	合算工事		
21	処分費等を除く共通仮設費対象額　単独（追加工事）		調整工事入力で使用
22	現工事		
23	合算工事		
24	共通仮設費（率分）　率（補正前）　単独（追加工事）		
25	現工事		
26	合算工事		
27	施工地域等補正　単独（追加工事）		*補正係数を乗じる
28	現工事		
29	共通仮設費（率分）　率（補正後）		
30	計上額　単独（追加工事）		
31	現工事		
32	合算工事		
33	調整工事計上額		

共通仮設費

34	現場環境改善費対象工事費		
35	直接工事費		
36	非対象額計（－）		
37	管理費区分１		橋梁、ＰＣ桁、門扉、ポンプ等購入費
38	管理費区分２，７		工場原価
39	管理費区分５		一般管理費等のみ対象額
40	管理費区分９		間接費非対象額
41	管理費区分Ｔ		
42	対象額支給品（＋）		
43	無償貸付機械評価額（＋）		
44	現場環境改善費対象額（Ｐｉ）　単独（追加工事）		
45	現工事		
46	合算工事		
47	現場環境改善費　率（補正前）　単独（追加工事）		
48	現工事		
49	合算工事		
50	施工地域等補正　単独（追加工事）		
51	現工事		
52	現場環境改善費　率（補正後）		
53	計上額　単独（追加工事）		
54	現工事		
55	合算工事		
56	調整工事計上額		
57	共通仮設費（積上分）		
58	運搬費		
59	準備費・仮設費		
60	事業損失防止施設費		
61	安全費		
62	役務費		
63	技術管理費		
64	営繕費		
65	現場環境改善費		
66	共通仮設費計		

現場管理費

1	主たる工種	舗装工事	
2	単独（追加工事）純工事費		
3	単独（追加工事）　直接工事費		
4	単独（追加工事）　共通仮設費		
5	非対象額計（－）		
6	管理費区分２，７		工場原価
7	管理費区分５		一般管理費等のみ対象額
8	管理費区分９		間接費非対象額
9	管理費区分Ｔ		全処分費のうち３％または３０００万円を超える額
10	対象額支給品（＋）		
11	無償貸付機械評価額（＋）		
12	現場管理費対象純工事費　単独（追加工事）		
13	現工事		
14	合算工事		
15	処分費等を除く　現場管理費対象純工事費		調整工事入力で使用
16	現工事		
17	合算工事		
18	率（補正前）　単独（追加工事）		
19	現工事		
20	合算工事		
21	施工地域等補正　単独（追加工事）		*補正係数を乗じる
22	現工事		
23	施工時期補正		
24	緊急工事補正		
25	真夏日補正		
26	砂防・地すべり補正　単独（追加工事）		
27	現工事		
28	率（補正後）		
29	計上額　単独（追加工事）		
30	現工事		
31	合算工事		
32	調整工事計上額		

一般管理費等

事務所名　芽室町環境土木課　　工事番号　　第　回変更

発注年月　　契約区分　　主工種　舗装工事

1	工事原価		
2	純工事費		
3	現場管理費		
4	工期延長等に伴う現場維持費		
5	工場製作原価		
6	非対象額計（－）		
7	管理費区分９		支給品を除く間接費非対象額
8	管理費区分Ｔ		全処分費のうち３％または３０００万円を超える額
9	一般管理費等対象工事原価　単独（追加工事）		
10	現工事		
11	合算工事		
12	処分費等を除く　一般管理費等対象工事原価		調整工事入力で使用
13	現工事		
14	合算工事		
15	率（補正前）　単独（追加工事）		指定有り
16	現工事		
17	合算工事		
18	前払金支出割合による補正係数　単独（追加工事）		
19	現工事		
20	財団法人等による補正係数　単独（追加工事）		
21	現工事		
22	契約保証に係る一般管理費等対象工事原価（当初設計）		
23	契約保証に係る補正値　単独（追加工事）		
24	一般管理費等 率（補正後）		
25	計上額　単独（追加工事）		
26	現工事		
27	合算工事		
28	調整工事計上額		

処 分 費 等 指 定 行 一 覧 表

細別名称	規格	単位	-	-	-
処分費対象名称	処分費対象規格	単位	数量	単価	金額
殻処分	ｱｽﾌｧﾙﾄ殻 【アスファルト塊受入費｜３０～５０ｃｍ程度の大きさ　】	t			
処分費（t）		t	1		
アスファルト塊受入費	３０～５０ｃｍ程度の大きさ	t	100		
立木・伐開物・抜根物処分費	すき取り物	t			
産業廃棄物一般廃棄物処理料金	スキ取り物　ボサ類	t	1		

※表示されている数量・単価・金額は入力参考値

処分費内諸経費対象額・算出根拠（一般管理費等算出用通常設計書）

P：共通仮設費対象額（処分費算出用） (直接工事費計＋支給品＋事業損失防止施設費＋無償貸付機械等評価額＋共通仮設費対象外額＋その他対象額)	
W：処分費等の占める割合 W＝S／（P＋Q）	
Ｓｔ：Wが３%相当の処分費等の価格（W＞３%の場合） Ｓｔ＝（P＋Q）×３%	

S：処分費等の価格	Pに含まれる処分費等	Q：準備費に含まれる処分費等

処分費内諸経費対象額・算出区分

A	「W≦３%」かつ 「S≦30,000,000」のとき	処分費等（S）の全額を率計算の対象とする
B	「W≦３%」かつ 「S＞30,000,000」のとき	処分費等の率計算の対象は３千万円とする
C	「W＞３%」のとき	（Ｓｔ）を率計算の対象とする。ただし、対象となる金額は３千万円を上限とする

算出区分	処分費に占める諸経費対象額	処分費に占める諸経費対象外額

内訳書＜データ無し＞

							単価適用年月 歩掛適用年月 労務調整-超過-規制	
名称	規格／条件	単位	数量	単価	金額	数量増減	金額増減	摘要

上段から 既契約数量／出来高数量／出来高累計／前回残工事／今回残工事

1次単価表

単-1号

単価適用年月	20250513
歩掛適用年月	20250513
労務調整-超過-規制	1.000-00000020

名称	掘削 [流用土Ｉ]	単位	m3	数量	1	単価	
規格	土砂ｵｰﾌﾟﾝｶｯﾄ無し無し5,000m3未満						

名称	規格／条件	単位	数量	単価	金額	摘要
掘削	土質＝土砂：施工方法＝ｵｰﾌﾟﾝｶｯﾄ：押土の有無＝無し：障害の有無＝無し：施工数量＝5,000m3未満：	ｍ３	1			CB210100 管理費区分 無
計						
単価						

1次単価表

単-2号

単価適用年月	20250513
歩掛適用年月	20250513
労務調整-超過-規制	1.000-00000020

名称	掘削 [残土Ｉ]	単位	m3	数量	1	単価	
規格	土砂ｵｰﾌﾟﾝｶｯﾄ無し無し5,000m3未満						

名称	規格／条件	単位	数量	単価	金額	摘要
掘削	土質＝土砂：施工方法＝ｵｰﾌﾟﾝｶｯﾄ：押土の有無＝無し：障害の有無＝無し：施工数量＝5,000m3未満：	ｍ３	1			CB210100 管理費区分 無
計						
単価						

1次単価表

単-3号

単価適用年月	20250513
歩掛適用年月	20250513
労務調整-超過-規制	1.000-00000020

名称	土砂等運搬	単位	m3	数量	1	単価	
規格	土砂(岩塊･玉石混り土含む)【ダンプトラック［オンロード・ディーゼル］｜１０ｔ積級　】【タイヤ損耗費｜１０ｔ積級　良好　供用日　】						

名称	規格／条件	単位	数量	単価	金額	摘要
土砂等運搬	土砂等発生現場＝標準：積込機種･規格＝ﾊﾞｯｸﾎｳ山積0.45m3（平積0.35m3）：土質＝土砂（岩塊･玉石混り土含む）：DID区間の有無＝無し：運搬距離（km）（DID区間無）＝4.5km以下： 【ダンプトラック［オンロード・ディーゼル］｜１０ｔ積級　】【タイヤ損耗費｜１０ｔ積級　良好　供用日　】	ｍ３	1			CB210110 管理費区分 無
計						
単価						

1次単価表

単-4号

単価適用年月	20250513
歩掛適用年月	20250513
労務調整-超過-規制	1.000-00000020

名称	整地	単位	m3	数量	1	単価	
規格	残土受入れ地での処理						

名称	規格／条件	単位	数量	単価	金額	摘要
整地	作業区分＝残土受入れ地での処理：	m３	1			CB210610 管理費区分 無
計						
単価						

1次単価表

単-5号

単価適用年月	20250513
歩掛適用年月	20250513
労務調整-超過-規制	1.000-00000020

名称	路床盛土	単位	m3	数量	1	単価	
規格	2.5m未満						

名称	規格／条件	単位	数量	単価	金額	摘要
路床盛土	施工幅員＝2.5m未満：	m３	1			CB210520 管理費区分 無
計						
単価						

1次単価表

単-6号

単価適用年月	20250513
歩掛適用年月	20250513
労務調整-超過-規制	1.000-00000020

名称	法面整形(盛土部)	単位	m2	数量	1	単価	
規格	無し無し						

名称	規格／条件	単位	数量	単価	金額	摘要
法面整形	整形箇所＝盛土部：法面締固めの有無＝無し：現場制約の有無＝無し：土質＝ﾚｷ質土、砂及び砂質土、粘性土：費用の内訳＝全ての費用：	m２	1			CB220010 管理費区分 無
計						
単価						

1次単価表

単-7号

単価適用年月	20250513
歩掛適用年月	20250513
労務調整-超過-規制	1.000-00000020

名称	路盤工内法面整形	単位	m2	数量	1	単価	
規格	盛土部無し無し						

名称	規格／条件	単位	数量	単価	金額	摘要
法面整形	整形箇所＝盛土部：法面締固めの有無＝無し：現場制約の有無＝無し：土質＝ﾚｷ質土、砂及び砂質土、粘性土：費用の内訳＝全ての費用：	m２	1			CB220010 管理費区分 無
計						
単価						

1次単価表

単-8号

単価適用年月	20250513
歩掛適用年月	20250513
労務調整-超過-規制	1.000-00000020

名称	張芝	単位	m2	数量	1	単価	
規格	張芝工300m2以上500m2未満						

名称	規格／条件	単位	数量	単価	金額	摘要
人力施工による植生工	工種区分＝張芝工：施工規模＝300m2以上500m2未満：時間制約を受ける場合の補正＝無：	m2	1			WB810870 管理費区分 無 単-31号
計						
単価						

1次単価表

単-9号

単価適用年月	20250513
歩掛適用年月	20250513
労務調整-超過-規制	1.000-00000020

名称	舗装版切断	単位	m	数量	1	単価	
規格	ｱｽﾌｧﾙﾄ舗装版15cm以下						

名称	規格／条件	単位	数量	単価	金額	摘要
舗装版切断	舗装版種別＝ｱｽﾌｧﾙﾄ舗装版：ｱｽﾌｧﾙﾄ舗装版厚＝15cm以下：費用の内訳＝全ての費用：	m	1			CB430510 管理費区分 無
計						
単価						

1次単価表

単-10号

単価適用年月	20250513
歩掛適用年月	20250513
労務調整-超過-規制	1.000-00000020

名称	舗装版破砕	単位	m2	数量	1	単価	
規格	ｱｽﾌｧﾙﾄ舗装版8cm						

名称	規格／条件	単位	数量	単価	金額	摘要
舗装版破砕	舗装版種別＝ｱｽﾌｧﾙﾄ舗装版：障害等の有無＝無し：騒音振動対策＝不要：舗装版厚＝15cm以下：積込作業の有無＝有り：費用の内訳＝全ての費用：	ｍ２	1			CB430310 管理費区分 無
計						
単価						

1次単価表

単-11号

単価適用年月	20250513
歩掛適用年月	20250513
労務調整-超過-規制	1.000-00000020

名称	殻運搬	単位	m3	数量	1	単価	
規格	ｱｽﾌｧﾙﾄ殻【ダンプトラック［オンロード・ディーゼル］｜１０ｔ積級　】【タイヤ損耗費｜１０ｔ積級　良好　供用日　】						

名称	規格／条件	単位	数量	単価	金額	摘要
殻運搬	殻発生作業＝舗装版破砕：積込工法区分＝機械（騒音対策不要､厚15cm以下）：DID区間の有無＝有り：運搬距離（km）（DID区間有）＝19.5km以下：費用の内訳＝全ての費用：【ダンプトラック［オンロード・ディーゼル］｜１０ｔ積級　】【タイヤ損耗費｜１０ｔ積級　良好　供用日　】	ｍ３	1			CB227010 管理費区分 無
計						
単価						

1次単価表

単-12号

単価適用年月	20250513
歩掛適用年月	20250513
労務調整-超過-規制	1.000-00000020

名称	殻処分	単位	t	数量	1	単価	
規格	ｱｽﾌｧﾙﾄ殻【アスファルト塊受入費｜３０～５０ｃｍ程度の大きさ　】						

名称	規格／条件	単位	数量	単価	金額	摘要
処分費（t）	【アスファルト塊受入費｜３０～５０ｃｍ程度の大きさ　】	t	1			WB020052 管理費区分 T 単-32号
計						
単価						

1次単価表

単-13号

単価適用年月	20250513
歩掛適用年月	20250513
労務調整-超過-規制	1.000-00000020

名称	交通誘導警備員	単位	人日	数量	1	単価	
規格							

名称	規格／条件	単位	数量	単価	金額	摘要
交通誘導警備員Ｂ		人日	1			WB010212 管理費区分 無 単-33号
計						
単価						

1次単価表

単-14号

単価適用年月	20250513
歩掛適用年月	20250513
労務調整-超過-規制	1.000-00000020

名称	不陸整正	単位	m2	数量	1	単価	
規格	無し						

名称	規格／条件	単位	数量	単価	金額	摘要
不陸整正	補足材料の有無＝無し：費用の内訳＝全ての費用：	m２	1			CB410010 管理費区分 無
計						
単価						

1次単価表

単-15号

単価適用年月	20250513
歩掛適用年月	20250513
労務調整-超過-規制	1.000-00000020

名称	不陸整正	単位	m2	数量	1	単価	
規格	有り各種29㎜以上34㎜未満【切込砂利｜０～４０㎜　】						

名称	規格／条件	単位	数量	単価	金額	摘要
不陸整正	補足材料の有無＝有り：補足材料平均厚さ＝29㎜以上34㎜未満：補足材料＝補足材料（各種）：費用の内訳＝全ての費用：【切込砂利｜０～４０㎜　】	ｍ２	1			CB410010 管理費区分 無
計						
単価						

1次単価表

単-16号

単価適用年月	20250513
歩掛適用年月	20250513
労務調整-超過-規制	1.000-00000020

名称	不陸整正	単位	m2	数量	1	単価	
規格	有り各種9㎜以上13㎜未満【切込砂利｜０～４０㎜　】						

名称	規格／条件	単位	数量	単価	金額	摘要
不陸整正	補足材料の有無＝有り：補足材料平均厚さ＝9㎜以上13㎜未満：補足材料＝補足材料（各種）：費用の内訳＝全ての費用：【切込砂利｜０～４０㎜　】	ｍ２	1			CB410010 管理費区分 無
計						
単価						

1次単価表

単-17号

単価適用年月	20250513
歩掛適用年月	20250513
労務調整-超過-規制	1.000-00000020

名称	凍上抑制層（車道部）	単位	m2	数量	1	単価	
規格	切込砂利0～80㎜級250㎜【切込砂利｜０～８０㎜　】						

名称	規格／条件	単位	数量	単価	金額	摘要
下層路盤（歩道部）	全仕上り厚（実数入力）＝250㎜：施工区分＝2層施工：材料＝路盤材（各種）：費用の内訳＝全ての費用：【切込砂利｜０～８０㎜　】	ｍ２	1			CB410031 管理費区分 無
計						
単価						

1次単価表

単-18号

単価適用年月	20250513
歩掛適用年月	20250513
労務調整-超過-規制	1.000-00000020

名称	凍上抑制層（歩道部）	単位	m2	数量	1	単価	
規格	切込砂利0～80㎜級170㎜【切込砂利｜０～８０㎜　】						

名称	規格／条件	単位	数量	単価	金額	摘要
下層路盤（歩道部）	全仕上り厚（実数入力）＝170㎜：施工区分＝1層施工：材料＝路盤材（各種）：費用の内訳＝全ての費用：【切込砂利｜０～８０㎜　】	ｍ２	1			CB410031 管理費区分 無
計						
単価						

1次単価表

単-19号

単価適用年月	20250513
歩掛適用年月	20250513
労務調整-超過-規制	1.000-00000020

名称	下層路盤(車道・路肩部)	単位	m2	数量	1	単価	
規格	各種0～40㎜切込砂利200㎜【切込砂利｜０～４０㎜　】						

名称	規格／条件	単位	数量	単価	金額	摘要
下層路盤（車道・路肩部）	全仕上り厚（実数入力）＝200㎜：施工区分＝1層施工：材料＝路盤材（各種）：費用の内訳＝全ての費用：【切込砂利｜０～４０㎜　】	ｍ２	1			CB410030 管理費区分 無
計						
単価						

1次単価表

単-20号

単価適用年月	20250513
歩掛適用年月	20250513
労務調整-超過-規制	1.000-00000020

名称	下層路盤(歩道部)	単位	m2	数量	1	単価	
規格	各種0～40㎜切込砂利100㎜【切込砂利｜０～４０㎜　】						

名称	規格／条件	単位	数量	単価	金額	摘要
下層路盤（歩道部）	全仕上り厚（実数入力）＝100㎜：施工区分＝1層施工：材料＝路盤材（各種）：費用の内訳＝全ての費用：【切込砂利｜０～４０㎜　】	ｍ２	1			CB410031 管理費区分 無
計						
単価						

1次単価表

単-21号

単価適用年月	20250513
歩掛適用年月	20250513
労務調整-超過-規制	1.000-00000020

名称	上層路盤(車道・路肩部)	単位	m2	数量	1	単価	
規格	再生瀝青安定処理材(40)50㎜【再生アスファルト安定処理｜Ａｓ量３．５～５．５％ 配合率５０％　車道用　】						

名称	規格／条件	単位	数量	単価	金額	摘要
上層路盤（車道・路肩部）	材料＝再生瀝青安定処理材（４０）：平均幅員＝3.0m超：1層当平均仕上厚 100㎜以下＝50㎜：瀝青材料種類＝ﾌﾟﾗｲﾑｺｰﾄ PK-3：費用の内訳＝全ての費用：【再生アスファルト安定処理｜Ａｓ量３．５～５．５％ 配合率５０％　車道用　】	ｍ２	1			CB410040 管理費区分 無
計						
単価						

1次単価表

単-22号

単価適用年月	20250513
歩掛適用年月	20250513
労務調整-超過-規制	1.000-00000020

名称	表層(車道・路肩部)	単位	m2	数量	1	単価	
規格	再生密粒度ｱｽｺﾝ(13)40㎜3.0m超【再生密粒度アスファルト混合物｜１３Ｆ Ａｓ５．５～６．３％ 率５０％ 車道用】						

名称	規格／条件	単位	数量	単価	金額	摘要
表層（車道・路肩部）	平均幅員＝3.0m超：1層当平均仕上厚 70㎜以下＝40㎜：材料＝再生密粒度アスコン（１３）：瀝青材料種類＝ﾌﾟﾗｲﾑｺｰﾄ PK-3：費用の内訳＝全ての費用：【再生密粒度アスファルト混合物｜１３Ｆ Ａｓ５．５～６．３％ 率５０％ 車道用】	ｍ２	1			CB410260 管理費区分 無
計						
単価						

1次単価表

単-23号

単価適用年月	20250513
歩掛適用年月	20250513
労務調整-超過-規制	1.000-00000020

名称	表層(車道・路肩部)	単位	m2	数量	1	単価	
規格	再生密粒度ｱｽｺﾝ(13)30mm3.0m超【再生密粒度アスファルト混合物｜１３Ｆ Ａｓ５．５～６．３％ 率５０％ 車道用】						

名称	規格／条件	単位	数量	単価	金額	摘要
表層（車道・路肩部）	平均幅員＝3.0m超：1層当平均仕上厚 70mm以下＝30mm：材料＝再生密粒度アスコン（１３）：瀝青材料種類＝ﾀｯｸｺｰﾄ PK-4：費用の内訳＝全ての費用：【再生密粒度アスファルト混合物｜１３Ｆ Ａｓ５．５～６．３％ 率５０％ 車道用】	ｍ２	1			CB410260 管理費区分 無
計						
単価						

1次単価表

単-24号

単価適用年月	20250513
歩掛適用年月	20250513
労務調整-超過-規制	1.000-00000020

名称	表層(歩道部)	単位	m2	数量	1	単価	
規格	再生密粒度ｱｽｺﾝ(13)30㎜1.4m以上【再生密粒度アスファルト混合物｜１３Ｆ Ａｓ５．５～６．３％ 率５０％ 車道用 】						

名称	規格／条件	単位	数量	単価	金額	摘要
表層（歩道部）	平均幅員＝1.4m以上：1層当平均仕上厚 70㎜以下＝30㎜：材料＝再生密粒度アスコン（１３）：瀝青材料種類＝ﾌﾟﾗｲﾑｺｰﾄ PK-3：費用の内訳＝全ての費用：【再生密粒度アスファルト混合物｜１３Ｆ Ａｓ５．５～６．３％ 率５０％ 車道用 】	ｍ２	1			CB410261 管理費区分 無
計						
単価						

1次単価表

単-25号

単価適用年月	20250513
歩掛適用年月	20250513
労務調整-超過-規制	1.000-00000020

名称	路上路盤再生工	単位	m2	数量	1	単価	
規格	20cm以下有り無し【セメント(バラ)｜高炉B種　】【セメント混合リサイクル乳剤｜MN-1　】						

名称	規格／条件	単位	数量	単価	金額	摘要
路上路盤再生工	混合深さ＝20cm以下：添加剤使用数量（実数入力）＝864kg/100m2：混合用乳剤の有無＝有：混合用乳剤使用数量（実数入力）＝1,845L/100m2：養生工の有無＝無：【セメント(バラ)｜高炉B種　】【セメント混合リサイクル乳剤｜MN-1　】	m２	1			WB430710 管理費区分 無 単-34号
計						
単価						

1次単価表

単-26号

単価適用年月	20250513
歩掛適用年月	20250513
労務調整-超過-規制	1.000-00000020

名称	溶融式区画線	単位	m	数量	1	単価	
規格	溶融式手動破線 30㎝厚1.5㎜無し						

名称	規格／条件	単位	数量	単価	金額	摘要
区画線設置	夜間作業の有無＝無し：施工方法区分＝溶融式手動：豪雪補正の有無＝有り：規格･仕様区分＝破線 30㎝：時間的制約の有無＝無し：塗布厚＝1.5㎜：排水性舗装に施工する場合の補正＝無し：未供用区間の場合の補正＝無し：溶融式塗料規格＝含有量15～18%：塗料区分＝白：プライマー規格＝アスファルト舗装：費用の内訳＝全ての費用：	m	1			WB821210 管理費区分 無 単-35号
計						
単価						

1次単価表

単-27号

単価適用年月	20250513
歩掛適用年月	20250513
労務調整-超過-規制	1.000-00000020

名称	ﾍﾟｲﾝﾄ式区画線	単位	m	数量	1	単価	
規格	ﾍﾟｲﾝﾄ式 溶剤型破線 15cm常温						

名称	規格／条件	単位	数量	単価	金額	摘要
区画線設置	夜間作業の有無＝無し：施工方法区分＝ペイント式溶剤型：豪雪補正の有無＝有り：規格･仕様区分＝破線 15cm：時間的制約の有無＝無し：未供用区間の場合の補正＝無し：ペイント式塗料規格＝常温：塗料区分＝白：費用の内訳＝全ての費用：	m	1			WB821210 管理費区分 無 単-36号
計						
単価						

1次単価表

単-28号

単価適用年月	20250513
歩掛適用年月	20250513
労務調整-超過-規制	1.000-00000020

名称	視線誘導標	単位	本	数量	1	単価	
規格	土中建込10本未満						

名称	規格／条件	単位	数量	単価	金額	摘要
視線誘導標設置・撤去	資材計上区分＝施工費のみ：資材区分＝標準型：作業区分＝土中建込用：施工区分＝設置：：	本	1			DX212600 管理費区分 無 単-37号
視線誘導標	SK-Ⅲ型　蛍光カプセルプリズム型	本	1			WYB00001 管理費区分 無
計						
単価						

1次単価表

単-29号

単価適用年月	20250513
歩掛適用年月	20250513
労務調整-超過-規制	1.000-00000020

名称	立木・伐開物・抜根物運搬費	単位	t	数量	1	単価	
規格	すき取り物						

名称	規格／条件	単位	数量	単価	金額	摘要
立木、伐開物、抜根物等運搬	運搬距離＝９．５ｋｍ以下：損耗費補修費区分＝良好：	t	1			DX090800 管理費区分 無 単-38号
計						
単価						

1次単価表

単-30号

単価適用年月	20250513
歩掛適用年月	20250513
労務調整-超過-規制	1.000-00000020

名称	立木・伐開物・抜根物処分費	単位	t	数量	1	単価	
規格	すき取り物						

名称	規格／条件	単位	数量	単価	金額	摘要
産業廃棄物一般廃棄物処理料金	スキ取り物　ボサ類	t	1			ZKD5826000 管理費区分 T 地方資材単価
計						
単価						

参考資料（1）

単-31号　　WB810870

単価適用年月	20250513
歩掛適用年月	20250513
労務調整-超過-規制	1.000-00000020

名称	人力施工による植生工	単位	m2	数量	1	単価	
規格	張芝工 300m2以上500m2未満 無						

名称	規格／条件	単位	数量	単価	金額	摘要
法面工（張芝工）	野芝・高麗芝・栽培土工芝（全面張）　材工共	m２	1			Q001416001 管理費区分 無 刊行物単価 Z1
諸雑費（まるめ）		式	1			ZS3000004 管理費区分 無 ZZ1
計						
単価						

参考資料（1）

単-32号　　WB020052

単価適用年月	20250513
歩掛適用年月	20250513
労務調整-超過-規制	1.000-00000020

名称	処分費（t）	単位	t	数量	100	単価	
規格							

名称	規格／条件	単位	数量	単価	金額	摘要
アスファルト塊受入費	３０～５０ｃｍ程度の大きさ	t	100			ZKD4001000 管理費区分 T 地方資材単価
計						
単価						

参考資料（1）

単-33号　　WB010212

単価適用年月	20250513
歩掛適用年月	20250513
労務調整-超過-規制	1.000-00000020

名称	交通誘導警備員Ｂ	単位	人日	数量	1	単価	
規格							

名称	規格／条件	単位	数量	単価	金額	摘要
交通誘導警備員Ｂ	割増対象賃金比0.908	人	1			R0804 管理費区分 無 二省労務単価 Z1
諸雑費（まるめ）		式	1			ZS3000004 管理費区分 無 ZZ1
計						
単価						

参考資料（1）

単-34号　　WB430710

単価適用年月	20250513
歩掛適用年月	20250513
労務調整-超過-規制	1.000-00000020

名称	路上路盤再生工	単位	m2	数量	100	単価	
規格	20cm以下 864kg/100m2 有 1845L/100m2 無						

名称	規格／条件	単位	数量	単価	金額	摘要
土木一般世話役	割増対象賃金比0.775	人	0.127			R0125 管理費区分 無 二省労務単価 Z1
普通作業員	割増対象賃金比0.828	人	0.506			R0102 管理費区分 無 二省労務単価 Z1
セメント(バラ)	高炉B種	kg	864			Y001240000-001 管理費区分 無
セメント混合リサイクル乳剤	MN-1	L	1,845			Y001112000-001 管理費区分 無
スタビライザ運転		日	0.127			WK430180 管理費区分 無 単-39号 Z1
モータグレーダ運転		日	0.127			WK430190 管理費区分 無 単-40号 Z1
ロードローラ運転		日	0.127			WK430200 管理費区分 無 単-41号 Z1
タイヤローラ運転		日	0.127			WK430210 管理費区分 無 単-42号 Z1
諸雑費（率＋まるめ）	Z1の合計金額に2%を乗じた金額を算出する。	式	1			ZS8000004 管理費区分 無 ZZ1

参考資料（1）

単-34号　　WB430710

単価適用年月	20250513
歩掛適用年月	20250513
労務調整-超過-規制	1.000-00000020

名称	路上路盤再生工	単位	m2	数量	100	単価	
規格	20cm以下 864kg/100m2 有 1845L/100m2 無						

名称	規格／条件	単位	数量	単価	金額	摘要
計						
単価						

参考資料（1）

単-35号　　WB821210

単価適用年月	20250513
歩掛適用年月	20250513
労務調整-超過-規制	1.000-00000020

名称	区画線設置	単位	m	数量	1,000	単価	
規格	無し 溶融式手動 有り 破線 30cm 無し 1.5mm 無し　無し 含有量15～18% 白 アスファルト舗装全ての費用						

名称	規格／条件	単位	数量	単価	金額	摘要
区画線設置（溶融式）	昼間　豪雪有　破線30cm　制約無　手間のみ	m	1,000			Q001036043 管理費区分 無 刊行物単価
トラフィックペイント　溶融型	３種１号　ビーズ１５～１８　白　区画線用	ｋｇ	1,130			Z004350001 管理費区分 無 刊行物単価 Z1
ガラスビーズ	０．１０６～０．８５０mm　区画線用	ｋｇ	50			Z004352001 管理費区分 無 刊行物単価 Z1
接着用プライマー	区画線用　区画線用	ｋｇ	50			Z004354001 管理費区分 無 刊行物単価 Z1
軽油	ミニローリー渡し	L	73			Z006702002 管理費区分 無 刊行物単価 Z1
諸雑費（率＋まるめ）	Z1の合計金額に5%を乗じた金額を算出する。	式	1			ZS8000004 管理費区分 無 ZZ1
計						
単価						

参考資料（1）

単-36号　　WB821210

単価適用年月	20250513
歩掛適用年月	20250513
労務調整-超過-規制	1.000-00000020

名称	区画線設置	単位	m	数量	1,000	単価	
規格	無し ペイント式溶剤型 有り 破線 15cm 無し 無し　常温 白 全ての費用						

名称	規格／条件	単位	数量	単価	金額	摘要
区画線設置（ペイント式）	昼間　豪雪有　破線15cm　制約無　手間のみ	m	1,000			Q001037013 管理費区分 無 刊行物単価
トラフィックペイント　常温型	溶剤型　１種Ｂ　白　区画線用	L	50			Z004350007 管理費区分 無 刊行物単価 Z1
ガラスビーズ	０．１０６～０．８５０mm　区画線用	ｋｇ	39			Z004352001 管理費区分 無 刊行物単価 Z1
軽油	ミニローリー渡し	L	40			Z006702002 管理費区分 無 刊行物単価 Z1
諸雑費（率＋まるめ）	Z1の合計金額に3%を乗じた金額を算出する。	式	1			ZS8000004 管理費区分 無 ZZ1
計						
単価						

参考資料（1）

単-37号　　DX212600

単価適用年月	20250513
歩掛適用年月	20250513
労務調整-超過-規制	1.000-00000020

名称	視線誘導標設置・撤去	単位	本	数量	1	単価	
規格	施工費のみ 標準型 土中建込用 設置						

名称	規格／条件	単位	数量	単価	金額	摘要
普通作業員	割増対象賃金比0.828	人	0.11			R0102 管理費区分 無 二省労務単価 Z2
諸雑費（まるめ）		式	1			ZS3000004 管理費区分 無 ZZ2
計						
単価						

参考資料（1）

単-38号　　DX090800

単価適用年月	20250513
歩掛適用年月	20250513
労務調整-超過-規制	1.000-00000020

名称	立木、伐開物、抜根物等運搬	単位	t	数量	10	単価	
規格	９．５ｋｍ以下 良好						

名称	規格／条件	単位	数量	単価	金額	摘要
ダンプトラック運転	ダンプトラック＝１０ｔ積級：機械損料補正＝補正なし（土砂等）：タイヤ損耗費＝良好 ：	時間	4.5			DX023000 管理費区分 無 単-43号 Z1
諸雑費（まるめ）		式	1			ZS3000004 管理費区分 無 ZZ1
計						
単価						

参考資料（2）

単-39号　　WK430180

単価適用年月	20250513
歩掛適用年月	20250513
労務調整-超過-規制	1.000-00000020

名称	スタビライザ運転	単位	日	数量	1	単価	
規格							

名称	規格／条件	単位	数量	単価	金額	摘要
運転手（特殊）	割増対象賃金比0.778	人	1			R0114 管理費区分 無 二省労務単価 Z1
軽油	ミニローリー渡し	L	135			Z006702002 管理費区分 無 刊行物単価 Z1
スタビライザ［路盤再生用］	処理深さ０．４×幅２．０m	供用日	1.22			M000702015 管理費区分 無 刊行物単価 Z1
諸雑費（まるめ）		式	1			ZS3000004 管理費区分 無 ZZ1
計						
単価						

参考資料（2）

単-40号　　WK430190

単価適用年月	20250513
歩掛適用年月	20250513
労務調整-超過-規制	1.000-00000020

名称	モータグレーダ運転	単位	日	数量	1	単価	
規格							

名称	規格／条件	単位	数量	単価	金額	摘要
運転手（特殊）	割増対象賃金比0.778	人	1			R0114 管理費区分 無 二省労務単価 Z1
軽油	ミニローリー渡し	L	46			Z006702002 管理費区分 無 刊行物単価 Z1
モータグレーダ［土工用・排ガス対策型（第１次）］	ブレード幅３．１ｍ	供用日	1.48			M000701009 管理費区分 無 刊行物単価 Z1
諸雑費（まるめ）		式	1			ZS3000004 管理費区分 無 ZZ1
計						
単価						

参考資料（2）

単-41号　　WK430200

単価適用年月	20250513
歩掛適用年月	20250513
労務調整-超過-規制	1.000-00000020

名称	ロードローラ運転	単位	日	数量	1	単価	
規格							

名称	規格／条件	単位	数量	単価	金額	摘要
運転手（特殊）	割増対象賃金比0.778	人	1			R0114 管理費区分 無 二省労務単価 Z1
軽油	ミニローリー渡し	L	32			Z006702002 管理費区分 無 刊行物単価 Z1
ロードローラ［マカダム・排ガス対策型（第１次）］	運転質量１０～１２ｔ　締固め幅２．１ｍ	供用日	1.61			M000801008 管理費区分 無 刊行物単価 Z1
諸雑費（まるめ）		式	1			ZS3000004 管理費区分 無 ZZ1
計						
単価						

参考資料（2）

単-42号　　WK430210

単価適用年月	20250513
歩掛適用年月	20250513
労務調整-超過-規制	1.000-00000020

名称	タイヤローラ運転	単位	日	数量	1	単価	
規格							

名称	規格／条件	単位	数量	単価	金額	摘要
運転手（特殊）	割増対象賃金比0.778	人	1			R0114 管理費区分 無 二省労務単価 Z1
軽油	ミニローリー渡し	L	31			Z006702002 管理費区分 無 刊行物単価 Z1
ﾀｲﾔﾛｰﾗ[普通型]	運転質量8～20t　排出ｶﾞｽ対策型基準値及び低・超低騒音型によらず適用 リース置場渡し	日	1.62			L001060003 管理費区分 無 刊行物単価 Z1
諸雑費（まるめ）		式	1			ZS3000004 管理費区分 無 ZZ1
計						
単価						

参考資料（2）

単-43号　　DX023000

単価適用年月	20250513
歩掛適用年月	20250513
労務調整-超過-規制	1.000-00000020

名称	ダンプトラック運転	単位	時間	数量	1	単価	
規格	１０ｔ積級 補正なし（土砂等） 良好						

名称	規格／条件	単位	数量	単価	金額	摘要
運転手（一般）	割増対象賃金比0.793	人	0.17			R0115 管理費区分 無 二省労務単価 Z1
軽油	ミニローリー渡し	L	9.8			Z006702002 管理費区分 無 刊行物単価 Z1
ダンプトラック［オンロード・ディーゼル］	１０ｔ積級	時間	1			M000301005 管理費区分 無 刊行物単価 Z1
タイヤ損耗費	１０ｔ積級　良好	時間	1			Z010020102 管理費区分 無 刊行物単価 Z1
諸雑費（まるめ）		式	1			ZS3000004 管理費区分 無 ZZ1
計						
単価						

登録単価

		工事名	伏古６号線整備工事

コード	名称	規格	単位	単価	登録年度	登録月	備考
Y001112000-001	セメント混合リサイクル乳剤	MN-1	L		2025	5	
Y001240000-001	セメント(バラ)	高炉B種	ｋｇ		2025	5	

個人用損料＜データ無し＞

工事番号		工事名	伏古６号線整備工事

コード	名称	規格	単位	区分	単価	登録年度	登録月	備考

建設リサイクル法に関する解体工事費用調書

費用区分	名称	規格／条件	単位	数量	単価	金額	摘要
解体費 （コンクリート）							
解体費計 （コンクリート）							
解体費 （アスファルト）							
	舗装版破砕	ｱｽﾌｧﾙﾄ舗装版 無し 不要 15cm以下 有り 全ての費用	m２	25			CB430310
	舗装版切断	ｱｽﾌｧﾙﾄ舗装版 15cm以下 全ての費用	m	16			CB430510
解体費計 （アスファルト）							
解体費 （木材）							
解体費計 （木材）							
解体費計							

建設リサイクル法に関する再資源化等費用調書

費用区分	名称	規格／条件	単位	数量	単価	金額	摘要
運搬費 （コンクリート）							
運搬費計 （コンクリート）							
運搬費 （アスファルト）							
	殻運搬	舗装版破砕 機械（騒音対策不要、厚15cm以下） 有り	m３	1			CB227010
運搬費計 （アスファルト）							
運搬費 （木材）							
運搬費計 （木材）							
処分費 （コンクリート）							
処分費計 （コンクリート）							
処分費 （アスファルト）							
	処分費（t）		t	2			単-32号 WB020052
処分費計 （アスファルト）							
処分費 （木材）							

建設リサイクル法に関する再資源化等費用調書

費用区分	名称	規格／条件	単位	数量	単価	金額	摘要
処分費計 （木材）							
循環税相当額 （コンクリート）							
循環税相当額計 （コンクリート）							
循環税相当額 （アスファルト）							
循環税相当額計 （アスファルト）							
循環税相当額 （木材）							
循環税相当額計 （木材）							
再資源化費用計							

集計リスト（機械損料）

	工事名	伏古６号線整備工事	当　初	工事区分	道路新設･改築
				集計区分	機械損料

コード	名称	規格	単位	数量	単価	金額	摘要
M000202090	バックホウ（クローラ型）［標準型・超低騒音型］	排出ガス対策型（第３次基準値）　山積０．８ｍ３	供用日	3.593			補正有り
M000301005	ダンプトラック［オンロード・ディーゼル］	１０ｔ積級	供用日	12.703			補正有り 刊行物単価
M001161013	コンクリートカッタ［バキューム式（超低騒音型）］	湿式　切削深２０ｃｍ級　ブレード径φ５６ｃｍ	供用日	0.088			補正有り
MM000001	その他（機械）		式	1			補正有り
M000701015	モータグレーダ［土工用・排ガス対策型（第２次）］	ブレード幅３．１ｍ	供用日	3.19			補正有り
M000801009	ロードローラ［マカダム・排ガス対策型（第２次）］	運転質量１０ｔ　締固め幅２．１ｍ	供用日	3.324			補正有り グリーン 刊行物単価
M001003018	ＡＳフィニッシャ［クローラ型］	舗装幅１．４～３．０ｍ	供用日	0.233			補正有り 刊行物単価
M000702015	スタビライザ［路盤再生用］	処理深さ０．４×幅２．０ｍ	供用日	3.284			補正有り 刊行物単価
M000701009	モータグレーダ［土工用・排ガス対策型（第１次）］	ブレード幅３．１ｍ	供用日	3.984			補正有り 刊行物単価

集計リスト（機械損料）

	工事名	伏古６号線整備工事	当　初	工事区分	道路新設･改築
				集計区分	機械損料

コード	名称	規格	単位	数量	単価	金額	摘要
M000801008	ロードローラ［マカダム・排ガス対策型（第１次）］	運転質量１０～１２ｔ　締固め幅２．１ｍ	供用日	4.334			補正有り グリーン 刊行物単価
M000301005	ダンプトラック［オンロード・ディーゼル］	１０ｔ積級	時間	22.5			補正有り 刊行物単価

集計リスト（賃料）

	工事名	伏古６号線整備工事	当　初	工事区分	道路新設･改築
				集計区分	賃料

コード	名称	規格	単位	数量	単価	金額	摘要
L001010007	バックホウ（クローラ）［標準］	山積０．８ｍ３（平積０．６ｍ３）　排出ｶﾞｽ対策型基準値及び低・超低騒音型によらず適用 リース置場渡し	日	7.183			刊行物単価
L001070002	振動ﾛｰﾗ(舗装用)[ﾊﾝﾄﾞｶﾞｲﾄﾞ式]	運転質量0.8～1.1t　排出ｶﾞｽ対策型基準値及び低・超低騒音型によらず適用 リース置場渡し	日	1			刊行物単価
L001010012	バックホウ（クローラ型）［後方超小旋回型］	山積０．４５ｍ３（平積０．３５ｍ３）　排出ｶﾞｽ対策型基準値及び低・超低騒音型によらず適用 リース置場渡し	日	0.107			刊行物単価
L001060003	ﾀｲﾔﾛｰﾗ[普通型]	運転質量8～20t　排出ｶﾞｽ対策型基準値及び低・超低騒音型によらず適用 リース置場渡し	日	8.803			刊行物単価
L001011002	小型バックホウ（クローラ）［標準］	山積０．１１ｍ３（平積０．０８ｍ３）　排出ｶﾞｽ対策型基準値及び低・超低騒音型によらず適用 リース置場渡し	日	16.031			刊行物単価
L001070011	振動ﾛｰﾗ(舗装用)[搭乗･ｺﾝﾊﾞｲﾝﾄﾞ式]	運転質量3～4t　排出ｶﾞｽ対策型基準値及び低・超低騒音型によらず適用 リース置場渡し	日	13.698			刊行物単価
L001210002	アスファルトフィニッシャ	［ホイール型］舗装幅２．３～６．０ｍ　排出ｶﾞｽ対策型基準値及び低・超低騒音型によらず適用 リース置場渡し	日	1.194			刊行物単価
L001050002	ﾛｰﾄﾞﾛｰﾗ[ﾏｶﾀﾞﾑ]	運転質量10～12t　排出ｶﾞｽ対策型基準値及び低・超低騒音型によらず適用 リース置場渡し	日	1.173			刊行物単価

集計リスト（賃料）

	工事名	伏古６号線整備工事	当　初	工事区分	道路新設･改築
				集計区分	賃料

コード	名称	規格	単位	数量	単価	金額	摘要

集計リスト（労務）

	工事名	伏古６号線整備工事	当　初	工事区分	道路新設･改築
				集計区分	労務

コード	名称	規格	単位	数量	単価	金額	摘要
R0114	運転手（特殊）	割増対象賃金比0.778	人	47.267			二省労務単価
R0115	運転手（一般）	割増対象賃金比0.793	人	13.984			二省労務単価
R0102	普通作業員	割増対象賃金比0.828	人	56.94			二省労務単価
R0101	特殊作業員	割増対象賃金比0.769	人	16.44			二省労務単価
R0125	土木一般世話役	割増対象賃金比0.775	人	6.263			二省労務単価
RR000001	その他（労務）		式	1			
R0804	交通誘導警備員Ｂ	割増対象賃金比0.908	人	52			二省労務単価

集計リスト（材料）

	工事名	伏古６号線整備工事	当　初	工事区分	道路新設･改築
				集計区分	材料

コード	名称	規格	単位	数量	単価	金額	摘要
Y001240000-001	セメント(バラ)	高炉B種	kｇ	18,316.764			
Y001112000-001	セメント混合リサイクル乳剤	MN-1	L	39,114			

集計リスト（材料）

	工事名	伏古６号線整備工事	当　初	工事区分	道路新設･改築
				集計区分	材料

コード	名称	規格	単位	数量	単価	金額	摘要
Z006702002	軽油	ミニローリー渡し	L	2,984.007			刊行物単価
ZS3000004	諸雑費（まるめ）		式	1			
Z006540009	ｺﾝｸﾘｰﾄｶｯﾀ(ﾌﾞﾚｰﾄﾞ)	径18ｲﾝﾁ	枚	0.036			刊行物単価
Z006704001	ガソリン	レギュラー　スタンド渡し　無鉛　JIS K 2202　2号	L	2.042			刊行物単価
ZZ000001	その他（材料）		式	1			
ZKD4001000	アスファルト塊受入費	３０～５０ｃｍ程度の大きさ	t	2			地方資材単価
ZKD0005000	切込砂利	０～４０㎜	m３	40.79			地方資材単価
ZKD0006000	切込砂利	０～８０㎜	m３	339.529			地方資材単価
ZKD0006000	切込砂利	０～８０㎜	m３	26.975			地方資材単価

集計リスト（材料）

	工事名	伏古６号線整備工事	当　初	工事区分	道路新設･改築
				集計区分	材料

コード	名称	規格	単位	数量	単価	金額	摘要
ZKD0005000	切込砂利	０～４０㎜	ｍ３	299.691			地方資材単価
ZKD0005000	切込砂利	０～４０㎜	ｍ３	15.867			地方資材単価
ZKD0870500	再生アスファルト安定処理	Ａｓ量３．５～５．５％ 配合率５０％　車道用	ｔ	5.66			グリーン 地方資材単価
Z004130002	アスファルト乳剤	ＰＫ－３　プライムコート用	Ｌ	2,880.349			刊行物単価
ZKD0850500	再生密粒度アスファルト混合物	１３Ｆ Ａｓ５．５～６．３％ 率５０％　車道用	ｔ	213.336			グリーン 地方資材単価
ZKD0850500	再生密粒度アスファルト混合物	１３Ｆ Ａｓ５．５～６．３％ 率５０％　車道用	ｔ	12.328			グリーン 地方資材単価
Z004130003	アスファルト乳剤	ＰＫ－４　タックコート用	Ｌ	18.479			刊行物単価
ZS8000004	諸雑費（率＋まるめ）		式	1			
Z004350001	トラフィックペイント　溶融型	３種１号　ビーズ１５～１８　白　区画線用	ｋｇ	7.906			刊行物単価

集計リスト（材料）

	工事名	伏古６号線整備工事	当　初	工事区分	道路新設･改築
				集計区分	材料

コード	名称	規格	単位	数量	単価	金額	摘要
Z004352001	ガラスビーズ	０．１０６～０．８５０mm　区画線用	ｋｇ	7.753			刊行物単価
Z004354001	接着用プライマー	区画線用　区画線用	ｋｇ	0.348			刊行物単価
Z004350007	トラフィックペイント　常温型	溶剤型　１種Ｂ　白　区画線用	L	9.5			刊行物単価
Z010020102	タイヤ損耗費	１０ｔ積級　良好	時間	22.5			刊行物単価
ZKD5826000	産業廃棄物一般廃棄物処理料金	スキ取り物　ボサ類	ｔ	50			地方資材単価

集計リスト（市場単価）

	工事名	伏古６号線整備工事	当　初	工事区分	道路新設･改築
				集計区分	市場単価

コード	名称	規格	単位	数量	単価	金額	摘要
Q001416001	法面工（張芝工）	野芝・高麗芝・栽培土工芝（全面張）　材工共	m２	460			刊行物単価
Q001036043	区画線設置（溶融式）	昼間　豪雪有　破線30cm　制約無　手間のみ	m	7			刊行物単価
Q001037013	区画線設置（ペイント式）	昼間　豪雪有　破線15cm　制約無　手間のみ	m	190			刊行物単価

集計リスト（その他）

	工事名	伏古６号線整備工事	当　初	工事区分	道路新設･改築
				集計区分	その他

コード	名称	規格	単位	数量	単価	金額	摘要
	諸雑費		式	1			

集計リスト（その他）

	工事名	伏古６号線整備工事	当　初	工事区分	道路新設･改築
				集計区分	その他

コード	名称	規格	単位	数量	単価	金額	摘要
	視線誘導標	SK-Ⅲ型　蛍光カプセルプリズム型	本	5			

集計リスト（管理費区分別）

凡　例	管理費区分　１:現場管理費/一般管理費等対　管理費区分　２:工場管理費/一般管理費等対　管理費区分　５:一般管理費等対象　管理費区分　７:工場管理/間接労務/一般管 管理費区分　９:全ての間接費対象外及び循　管理費区分　Ｐ:輸送に係る間接費の積算を　管理費区分　Ｔ:処分費等対象

工事名	伏古６号線整備工事	当初	事業区分	道路新設･改築
			工事区分	道路改良

細別名称	規格	単位	数量	管理費区分　１ 管理費区分　Ｐ	管理費区分　２ 管理費区分　Ｔ	管理費区分　５	管理費区分　７	管理費区分　９
殻処分	ｱｽﾌｧﾙﾄ殻 【アスファルト塊受入費｜３０～５０ｃｍ程度の大きさ　】	t	2					
立木・伐開物・抜根物処分費	すき取り物	t	50					

数 量 集 計 表

伏古6号線整備工事

令和7年度

河西郡芽室町

レベル1(工事区分)	レベル2(工種)	レベル3(種別)	レベル4(細別)	レベル5(規格)	レベル6(積算要素)	積算用単位	数量計算用単位	数量区分					合計	伏古6号線		備考
舗装改良工事	道路土工	掘削工[流用土Ｉ]	掘削	砂質土	－	－	－						30.0	30.0		施工パッケージ型積算
						m3	m3	土質	押土の有無	施工数量	－	－				
								土砂	無し	5,000m3未満	－	－	28.2	28.2		
		掘削工[残土Ｉ]	掘削	砂質土	－	－	－						480.0	480.0		施工パッケージ型積算
						m3	m3	土質	押土の有無	施工数量	－	－				
								土砂	無し	5,000m3未満	－	－	481.7	481.7		
		路床盛土工	路床盛土	砂質土	－	－	－						30.0	30.0		施工パッケージ型積算
						m3	m3	平均幅員	－	－	－	－				
								2.5m未満	－	－	－	－	25.4	25.4		
		残土処理工	整地		－	－	－						480.0	480.0		施工パッケージ型積算
						m3	m3	－	－	－	－	－				
								－	－	－	－	－	481.7	481.7		
			土砂等運搬		－	－	－						480.0	480.0		施工パッケージ型積算
						m3	m3	土砂等発生現場	積込機種･規格	土質	DID区間の有無	運搬距離				
								標準	ﾊﾞｯｸﾎｳ山積0.8m3(平積0.6m3)	土砂(岩塊･玉石混り土含む)			481.7	481.7		
		法面整形工	法面整形(盛土部)	土砂	－	－	－						180.0	180.0		施工パッケージ型積算
						m2	m2	法面締固めの有無	現場制約の有無	土質	－	－				
								無し	無し	レキ質土、砂及び砂質土、粘性土	－	－	177.5	177.5		
			路面工内法面整形	土砂	－	－	－						740.0	740.0		積上積算
						m2	m2	－	－	－	－	－				
								－	－	－	－	－	741.4	741.4		

レベル1(工事区分)	レベル2(工種)	レベル3(種別)	レベル4(細別)	レベル5(規格)	レベル6(積算要素)	積算用単位	数量計算用単位	数　量　区　分			合計	伏古6号線		備　　考
舗装改良工事	法面工	植生工	張芝	生芝	－	－	－				460.0	460.0		パッケージ型積算
						m2	m2	－	－	－				
								－	－	－	457.5	457.5		

レベル1(工事区分)	レベル2(工種)	レベル3(種別)	レベル4(細別)	レベル5(規格)	レベル6(積算要素)	積算用単位	数量計算用単位	数　量　区　分				合計	伏古6号線		備　　考
舗装改良工事	舗装工	舗装準備工	不陸整正	路盤工	－	－	－					1140.0	1140.0		施工パッケージ型積算
						m2	m2	補足材料の有無	－	－	－				
								無し	－	－	－	1141.4	1141.4		
			不陸整正	舗装工	－	－	－					1010.0	1010.0		施工パッケージ型積算
						m2	m2	補足材料の有無	－	－	－				
								有り	－	－	－	1011.0	1011.0		29.8m3
					－	－	－					28.0	28.0		施工パッケージ型積算
						m2	m2	補足材料の有無	－	－	－				
								有り	－	－	－	27.9	27.9		0.3m3
		アスファルト舗装工	凍上抑制層(車道部・路肩部)	切込砂利80mm級	－	－	－					1070.0	1070.0		積上積算
						m2	m2	全仕上り厚	施工区分	材料	－				
								250mm	2層施工	切込砂利80mm級	－	1071.3	1071.3		
			凍上抑制層(歩道部)	切込砂利80mm級	－	－	－					125.0	125.0		積上積算
						m2	m2	全仕上り厚	施工区分	材料	－				
								170mm	1層施工	切込砂利80mm級	－	125.4	125.4		
			下層路盤(車道・路肩部)	切込砂利40mm級	－	－	－					1180.0	1180.0		施工パッケージ型積算
						m2	m2	全仕上り厚	施工区分	材料	－				
								200mm	1層施工	切込砂利40mm級	－	1,181.5	1,181.5		
			下層路盤(歩道部)	切込砂利40mm級	－	－	－					125.0	125.0		施工パッケージ型積算
						m2	m2	全仕上り厚	施工区分	材料	－				
								100mm	1層施工	切込砂利40mm級	－	125.4	125.4		
			上層路盤(車道・路肩部)	アスファルト安定処理	－	－	－					45.0	45.0		施工パッケージ型積算
						m2	m2	平均幅員	1層当り平均仕上り厚(mm)	材料	瀝青材料種類				
								1.4m以上	50mm	アスファルト安定処理	ﾌﾟﾗｲﾑｺｰﾄ PK-3	44.6	44.6		

レベル1(工事区分)	レベル2(工種)	レベル3(種別)	レベル4(細別)	レベル5(規格)	レベル6(積算要素)	積算用単位	数量計算用単位	数　量　区　分				合計	伏古6号線		備　　考
舗装改良工事	舗装工	アスファルト舗装工	表層(車道・路肩部)	密粒度アスコン	―	―	―					2120.0	2120.0		施工パッケージ型積算
						m2	m2	平均幅員	1層当り平均仕上り厚(mm)	材料	瀝青材料種類				
								1.4mi以上	40mm	密粒度アスコン	ﾌﾟﾗｲﾑｺｰﾄ PK-3	2,122.4	2,122.4		
			表層(車道・路肩部)	密粒度アスコン	―	―	―					43.0	43.0		施工パッケージ型積算
						m2	m2	平均幅員	1層当り平均仕上り厚(mm)	材料	瀝青材料種類				
								1.4m以上	30mm	密粒度アスコン	ﾀｯｸｺｰﾄ PK-4	43.0	43.0		
			表層(歩道部)	密粒度アスコン	―	―	―					125.0	125.0		施工パッケージ型積算
						m2	m2	平均幅員	1層当り平均仕上り厚(mm)	材料	瀝青材料種類				
								1.4m以上	30mm	密粒度アスコン	ﾌﾟﾗｲﾑｺｰﾄ PK-3	125.4	125.4		
			路上路盤再生	セメント・アスファルト安定処理	―	―	―					2120.0	2120.0		積上積算
						m2	m2	-	―	―	―				
								-	―	―	―	2,122.4	2,122.4		

レベル1(工事区分)	レベル2(工種)	レベル3(種別)	レベル4(細別)	レベル5(規格)	レベル6(積算要素)	積算用単位	数量計算用単位	数　量　区　分			合計	伏古6号線		備　　考
舗装改良工事	区画線工	区画線工	ペイント式区画線	車道中央線	－	－	－				190.0	190.0		積上積算
						m	m	施工方法	区画線の種類	施工幅				
								常温式	破線	15cm	193.0	193.0		
			溶融式区画線	ドット線	－	－	－				7.0	7.0		積上積算
						m	m	施工方法	道路標示の種類	施工幅				
								溶融式	破線	30cm	7.3	7.3		

レベル1(工事区分)	レベル2(工種)	レベル3(種別)	レベル4(細別)	レベル5(規格)	レベル6(積算要素)	積算用単位	数量計算用単位	数　量　区　分			合計	伏古6号線		備　　考
舗装改良工事	道路付属施設工	道路付属物工	視線誘導標	SK-Ⅲ型	－	－	－				5	5		積上積算
						本	本	－	－	－				
								－	－	－	5	5		

レベル1(工事区分)	レベル2(工種)	レベル3(種別)	レベル4(細別)	レベル5(規格)	レベル6(積算要素)	積算用単位	数量計算用単位	数　量　区　分					合計	伏古6号線		備　　考
舗装改良工事	構造物撤去工	構造物取壊し工	舗装版切断	アスファルト	－	－	－						16.0	16.0		施工パッケージ型積算
						m	m	舗装版種別	ｱｽﾌｧﾙﾄ舗装版厚	－	－	－				
								ｱｽﾌｧﾙﾄ舗装版	15cm以下	－	－	－	16.4	16.4		
			舗装版破砕	アスファルト	－	－	－						25.0	25.0		施工パッケージ型積算
						m2	m2	舗装版種別	障害等の有無	騒音振動対策	舗装版厚	積込作業の有無				
								ｱｽﾌｧﾙﾄ舗装版	無し	不要	15cm以下	有り	24.7	24.7		
		運搬処理工	殻運搬	アスファルト塊	－	－	－						1.0	1.0		積上積算
						m3	m3	DID区間の有無	運搬距離	－	－	－				
										－	－	－	1.0	1.0		
			殻処分	アスファルト塊	－	－	－						1.0	1.0		積上積算
						m3	m3	－	－	－	－	－				
								－	－	－	－	－	1.0	1.0		
				アスファルト塊重量	－	－	－						2.0	2.0		積上積算
						t	t	－	－	－	－	－				
								－	－	－	－	－	2.3	2.3		

レベル1(工事区分)	レベル2(工種)	レベル3(種別)	レベル4(細別)	レベル5(規格)	レベル6(積算要素)	積算用単位	数量計算用単位	数　量　区　分			合計	伏古6号線		備　　考
舗装改良工事	共通仮設費	準備費	伐開工	すき取り	―	―	―				988.0	988.0		積上積算
						m2	m2	すき取り厚さ	―	―				
								10cm	―	―	988.0	988.0		
				すき取り	―	―	―				99.0	99.0		積上積算
						m3	m3	すき取り厚さ	―	―				
								10cm	―	―	98.9	98.9		
				すき取り	―	―	―				47.0	47.0		積上積算
						t	t	すき取り厚さ	DID区間の有無	運搬距離				
								10cm			47.4	47.4		

数量算出箇所

S=1：50

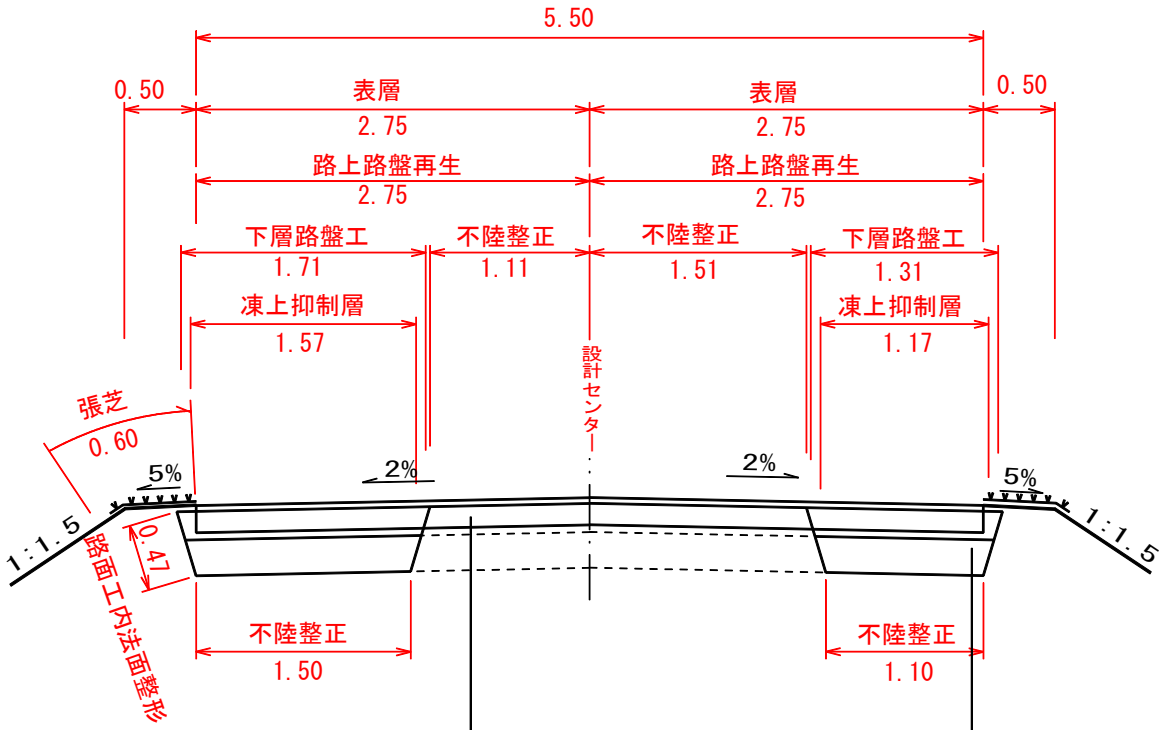

密粒度アスコン	t=4cm
路上路盤再生	t=15cm

下層路盤工	t=20cm
凍上抑制層	t=25cm

路線名： 伏古6号線　　レベル1工事区分： 舗装改良工事

道　路　土　工　1　集　計　書

細目（レベル3,4）	規格（レベル5）	数量区分			本線	増加及び控除数量						小計	合計	単位	摘要
【 掘削工 】															
掘削		流用土1			28.22							28.22	28.2	㎥	
〃		残土1			481.67							481.67	481.7	㎥	
【 盛土工 】															
路床盛土	2.5m未満				25.40							25.40	25.4	㎥	
【 残土処理工 】															
整地					481.67							481.67	481.7	㎡	
土砂等運搬					481.67							481.67	481.7	㎥	

土積精算書

土　積　精　算　書

掘　削　工

区分	種別・細別	箇所名・工法名等	土　質	距　離	流用率	精算基礎	地山量（㎥）	積算土量（㎥）
本線	掘　削　工							510
	掘　削［流用土Ⅰ］		砂質土	20	0.9	(26.6+0.3+0.5-2.0)/0.9	28.2	30
	掘　削［残土Ⅰ］	〃	〃		0.9	(420.2+6.4+31.3)/0.9-(25.6+0.3+0.5-2.0)/0.9	481.7	480
	残土処理工							
	土砂等運搬					481.7	481.7	480
残土処理	起点摺付（掘削）	本線で計上				6.4/0.9	7.1	
	交差点工（掘削）	本線で計上						
	終点摺付（掘削）	本線で計上						
	取付道路（掘削）	本線で計上				31.3/0.9	34.8	

盛　土　工

区分	種別・細別	箇所名・工法名等	土　質	距　離	精算基礎	地山量（㎥）	仕上り土量（㎥）	積算土量（㎥）
本線	路床盛土工							30
	路床盛土［流用土Ⅰ］	2.5m未満	砂質土		26.6+0.3+0.5-2.0		25.4	30
残土処理	起点摺付（盛土）	本線で計上	砂質土		0.3		0.3	
	交差点工（盛土）	本線で計上	砂質土					
	交差点工（盛土）	控除分	砂質土					
	終点摺付（盛土）	本線で計上	砂質土					
	取付道路（盛土）	本線で計上	砂質土		0.5		0.5	
	取付道路（盛土）	控除分	砂質土		-2.0		-2.0	

土　積　計　算　書

土質	測点	距離(m) 切土	距離(m) 盛土	平均断面積(㎥) 切土	平均断面積(㎥) 盛土	土積(㎥) 切土 土量	土積(㎥) 切土 流用率	土積(㎥) 切土 補正量	土積(㎥) 盛土 土量	横断流用土(㎥) 土量	横断流用土(㎥) 残土	横断流用土(㎥) 不足土	工区内流用土(㎥) 縦断流用土 距離	工区内流用土(㎥) 縦断流用土 土量	工区内流用土(㎥) 縦断流用土 残土	工区内流用土(㎥) 縦断流用土 不足土	工区内流用土(㎥) その他流用土 距離	工区内流用土(㎥) その他流用土 土量	工区内流用土(㎥) その他流用土 残土	工区内流用土(㎥) その他流用土 不足土	運搬土(㎥) 捨土 距離	運搬土(㎥) 捨土 土量	運搬土(㎥) 盛土 距離	運搬土(㎥) 盛土 土量	摘要
	2234.10				0.10				0.6	0.6	4.7				4.7				4.7			4.7			路床盛土
砂質土	2240.00	5.90	5.90	1.00		5.9	0.90	5.3																	路体盛土
〃	〃				0.15				3.0	3.0	15.0				15.0				15.0			15.0			路床盛土
〃	2260.00	20.00	20.00	1.00		20.0	0.90	18.0																	路体盛土
〃	〃				0.15				3.0	3.0	16.8				16.8				16.8			16.8			路床盛土
〃	2280.00	20.00	20.00	1.10		22.0	0.90	19.8																	路体盛土
〃	〃				0.10				2.0	2.0	17.8				17.8				17.8			17.8			路床盛土
〃	2300.00	20.00	20.00	1.10		22.0	0.90	19.8																	路体盛土
〃	〃				0.10				2.0	2.0	18.7				18.7				18.7			18.7			路床盛土
〃	2320.00	20.00	20.00	1.15		23.0	0.90	20.7																	路体盛土
〃	〃				0.05				1.0	1.0	21.5				21.5				21.5			21.5			路床盛土
〃	2340.00	20.00	20.00	1.25		25.0	0.90	22.5																	路体盛土
〃	〃				0.05				1.0	1.0	22.4				22.4				22.4			22.4			路床盛土
〃	2360.00	20.00	20.00	1.30		26.0	0.90	23.4																	路体盛土
〃	〃				0.05				1.0	1.0	21.5				21.5				21.5			21.5			路床盛土
〃	2380.00	20.00	20.00	1.25		25.0	0.90	22.5																	路体盛土
〃	〃										22.5				22.5				22.5			22.5			路床盛土
〃	2400.00	20.00	20.00	1.25		25.0	0.90	22.5																	路体盛土
〃	〃				0.05				1.0	1.0	21.5				21.5				21.5			21.5			路床盛土
〃	2420.00	20.00	20.00	1.25		25.0	0.90	22.5																	路体盛土
〃	〃				0.10				2.0	2.0	20.5				20.5				20.5			20.5			路床盛土
〃	2440.00	20.00	20.00	1.25		25.0	0.90	22.5																	路体盛土
〃	〃				0.10				2.0	2.0	21.4				21.4				21.4			21.4			路床盛土
〃	2460.00	20.00	20.00	1.30		26.0	0.90	23.4																	路体盛土
〃	〃				0.10				2.0	2.0	20.5				20.5				20.5			20.5			路床盛土
〃	2480.00	20.00	20.00	1.25		25.0	0.90	22.5																	路体盛土
〃	〃				0.10				2.0	2.0	19.6				19.6				19.6			19.6			路床盛土
〃	2500.00	20.00	20.00	1.20		24.0	0.90	21.6																	路体盛土
〃	〃				0.05				1.0	1.0	21.5				21.5				21.5			21.5			路床盛土
〃	2520.00	20.00	20.00	1.25		25.0	0.90	22.5																	路体盛土
									23.6	23.6	285.9				285.9				285.9			285.9			路床盛土
〃	計					343.9		309.5																	路体盛土

土　積　計　算　書

土質	測点	距離(m) 切土	距離(m) 盛土	平均断面積(㎥) 切土	平均断面積(㎥) 盛土	土積(㎥) 切土 土量	土積(㎥) 切土 流用率	土積(㎥) 切土 補正量	土積(㎥) 盛土 土量	横断流用土(㎥) 土量	横断流用土(㎥) 残土	横断流用土(㎥) 不足土	工区内流用土(㎥) 縦断流用土 距離	工区内流用土(㎥) 縦断流用土 土量	工区内流用土(㎥) 縦断流用土 残土	工区内流用土(㎥) 縦断流用土 不足土	工区内流用土(㎥) その他流用土 距離	工区内流用土(㎥) その他流用土 土量	工区内流用土(㎥) その他流用土 残土	工区内流用土(㎥) その他流用土 不足土	運搬土(㎥) 捨土 距離	運搬土(㎥) 捨土 土量	運搬土(㎥) 盛土 距離	運搬土(㎥) 盛土 土量	摘要
	2520.00										22.5				22.5				22.5			22.5			路床盛土
砂質土	2540.00	20.00	20.00	1.25		25.0	0.90	22.5																	路体盛土
	〃				0.05				1.0	1.0	20.6				20.6				20.6			20.6			路床盛土
〃	2560.00	20.00	20.00	1.20		24.0	0.90	21.6																	路体盛土
	〃				0.05				1.0	1.0	20.6				20.6				20.6			20.6			路床盛土
〃	2580.00	20.00	20.00	1.20		24.0	0.90	21.6																	路体盛土
	〃										22.5				22.5				22.5			22.5			路床盛土
〃	2600.00	20.00	20.00	1.25		25.0	0.90	22.5																	路体盛土
	〃				0.05				1.0	1.0	21.5				21.5				21.5			21.5			路床盛土
〃	2620.00	20.00	20.00	1.25		25.0	0.90	22.5																	
									3.0	3.0	107.7				107.7				107.7			107.7			路床盛土
〃	計					123.0		110.7																	路体盛土
									26.6	26.6	393.6				393.6				393.6			393.6			路床盛土
〃	合計					466.9		420.2																	路体盛土
	路床、路体合計					466.9		420.2	26.6	26.6	393.6				393.6				393.6			393.6			全　体

流用距離算出表

施工機械:バックホウ

土質	流用土量(①)		距離	①×②=③	備考
	区分	土量	②		
砂質土	横断	26.6	20	532.0	
計		26.6		532.0	
平均距離			20		③/①

施工機械:

土質	流用土量(①)		距離	①×②=③	備考
	区分	土量	②		
計					
平均距離					③/①

施工機械:

土質	流用土量(①)		距離	①×②=③	備考
	区分	土量	②		
計					
平均距離					③/①

施工機械:

土質	流用土量(①)		距離	①×②=③	備考
	区分	土量	②		
計					
平均距離					③/①

施工機械:

土質	流用土量(①)		距離	①×②=③	備考
	区分	土量	②		
計					
平均距離					③/①

施工機械:

土質	流用土量(①)		距離	①×②=③	備考
	区分	土量	②		
計					
平均距離					③/①

土量配分表

種　　別 （レベル3）	細　　目 （レベル4）	補 助 表 現	土 量 （㎥）	算　　出　　根　　拠	
掘削工	掘削	[流用土Ｉ]	30	28.2	バックホウ掘削
		[残 土 Ｉ]	480	481.7	×0.90
路床盛土工	路床盛土	[流用土Ｉ]	30	25.4	= 25.4
残土処理工	残土処理	[残土Ｉ]	480	481.7	

路線名： 伏古6号線　　レベル1工事区分： 舗装改良工事

道 路 土 工 2 集 計 表 集 計 書

細目（レベル3,4）	規格（レベル5）	数量区分			本線	増加及び控除数量 起点摺付工分増加	交差点工分増加	交差点工分控除	終点摺付工分増加	取付道路工分増加	取付道路工分控除	小計	合計	単位	摘要
【 法面整形工 】															
法面整形(盛土部)	砂質土	法面締固め無し			181.50	2.16				2.55	8.75	177.46	177.5	㎡	
路面工内法面整形					725.40	16.04						741.44	741.4	㎡	

路線名：伏古6号線　　レベル1工事区分：舗装改良工事

法　面　整　形　（　盛　土　）　計　算　書

砂質土、締固め無し

左側						右側					
測　点	延　長	巾	平　均　巾	面　積	摘　要	測　点	延　長	巾	平　均　巾	面　積	摘　要
		0.250						0.380			
2,234.10						2,234.10					
	5.90	0.270	0.260	1.5			5.90	0.140	0.260	1.5	
2,240.00						2,240.00					
	20.00	0.290	0.280	5.6			20.00	1.230	0.685	13.7	
2,260.00						2,260.00					
	20.00	0.170	0.230	4.6			20.00	1.030	1.130	22.6	
2,280.00						2,280.00					
	20.00	0.110	0.140	2.8			20.00	0.820	0.925	18.5	
2,300.00						2,300.00					
	20.00	0.110	0.110	2.2			20.00	0.540	0.680	13.6	
2,320.00						2,320.00					
	20.00	0.000	0.055	1.1			20.00	0.030	0.285	5.7	
2,340.00						2,340.00					
	20.00	0.090	0.045	0.9			20.00	0.340	0.185	3.7	
2,360.00						2,360.00					
	20.00	0.010	0.050	1.0			20.00	0.130	0.235	4.7	
2,380.00						2,380.00					
	20.00	0.000	0.005	0.1			20.00	0.120	0.125	2.5	
2,400.00						2,400.00					
	20.00	0.110	0.055	1.1			20.00	0.130	0.125	2.5	
2,420.00						2,420.00					
	20.00	0.100	0.105	2.1			20.00	0.140	0.135	2.7	
2,440.00						2,440.00					
	20.00	0.160	0.130	2.6			20.00	0.250	0.195	3.9	
2,460.00						2,460.00					
	20.00	0.270	0.215	4.3			20.00	1.120	0.685	13.7	
2,480.00						2,480.00					
	20.00	0.260	0.265	5.3			20.00	0.250	0.685	13.7	
2,500.00						2,500.00					
	20.00	0.000	0.130	2.6			20.00	0.140	0.195	3.9	
2,520.00						2,520.00					
	20.00	0.090	0.045	0.9			20.00	0.090	0.115	2.3	
2,540.00						2,540.00					
	20.00	0.110	0.100	2.0			20.00	0.090	0.090	1.8	
2,560.00						2,560.00					
小　計				40.7		小　計				131.0	

路線名：伏古6号線　　レベル1工事区分：舗装改良工事

法　面　整　形　（　盛　土　）　計　算　書

砂質土、締固め無し

左側						右側					
測　点	延　長	巾	平　均　巾	面　積	摘　要	測　点	延　長	巾	平　均　巾	面　積	摘　要
	20.00	0.140	0.125	2.5			20.00	0.000	0.045	0.9	
2,580.00						2,580.00					
	20.00	0.100	0.120	2.4			20.00	0.020	0.010	0.2	
2,600.00						2,600.00					
	20.00	0.150	0.125	2.5			20.00	0.110	0.065	1.3	
2,620.00						2,620.00					
小　計				7.4		小　計				2.4	
合　計				48.1		合　計				133.4	
左右合計				181.5		左右合計					

路線名： 伏古6号線　　レベル1工事区分： 舗装改良工事

法　面　工　集　計　書

細目（レベル3,4）	規格（レベル5）	数量区分			本線	増加及び控除数量						小計	合計	単位	摘要
						起点摺付工分増加	交差点工分増加	終点摺付工部増加	取付道路工分増加						
【 植生工 】															
張芝	生芝(土工用栽培芝)				427.70	8.81			21.00			457.51	457.5	㎡	

路線名：伏古6号線　　レベル1工事区分：舗装改良工事

植　生　工　計　算　書

左側						右側					
測　点	延　長	巾	平　均　巾	面　積	摘　要	測　点	延　長	巾	平　均　巾	面　積	摘　要
		0.600						0.600			
2,234.10						2,234.10					
	0.50	0.600	0.600	0.3			1.90	0.600	0.600	1.1	
2,234.60						2,236.00					
取付道路№1						取付道路№2					
		0.600						0.600			
2,242.60						2,244.00					
	17.40	0.600	0.600	10.4			16.00	0.600	0.600	9.6	
2,260.00						2,260.00					
	20.00	0.600	0.600	12.0			20.00	0.600	0.600	12.0	
2,280.00						2,280.00					
	20.00	0.600	0.600	12.0			20.00	0.600	0.600	12.0	
2,300.00						2,300.00					
	20.00	0.600	0.600	12.0			20.00	0.600	0.600	12.0	
2,320.00						2,320.00					
	19.10	0.600	0.600	11.5			15.96	0.600	0.600	9.6	
2,339.10						2,335.96					
取付道路№4						取付道路№3					
		0.600						0.600			
2,351.10						2,347.96					
	8.90	0.600	0.600	5.3			12.04	0.600	0.600	7.2	
2,360.00						2,360.00					
	20.00	0.600	0.600	12.0			20.00	0.600	0.600	12.0	
2,380.00						2,380.00					
	20.00	0.600	0.600	12.0			20.00	0.600	0.600	12.0	
2,400.00						2,400.00					
	20.00	0.600	0.600	12.0			20.00	0.600	0.600	12.0	
2,420.00						2,420.00					
	20.00	0.600	0.600	12.0			20.00	0.600	0.600	12.0	
2,440.00						2,440.00					
	20.00	0.600	0.600	12.0			20.00	0.600	0.600	12.0	
2,460.00						2,460.00					
	20.00	0.600	0.600	12.0			20.00	0.600	0.600	12.0	
2,480.00						2,480.00					
小　計				135.5		小　計				135.5	

路線名：伏古6号線　　レベル1工事区分：舗装改良工事

植　生　工　計　算　書

左側						右側					
測　点	延　長	巾	平均巾	面　積	摘　要	測　点	延　長	巾	平均巾	面　積	摘　要
	20.00	0.600	0.600	12.0			20.00	0.600	0.600	12.0	
2,500.00						2,500.00					
	7.60	0.600	0.600	4.6			8.35	0.600	0.600	5.0	
2,507.60						2,508.35					
取付道路№6						取付道路№5					
		0.600						0.600			
2,518.00						2,516.85					
	2.00	0.600	0.600	1.2			3.15	0.600	0.600	1.9	
2,520.00						2,520.00					
	20.00	0.600	0.600	12.0			20.00	0.600	0.600	12.0	
2,540.00						2,540.00					
	20.00	0.600	0.600	12.0			20.00	0.600	0.600	12.0	
2,560.00						2,560.00					
	20.00	0.600	0.600	12.0			20.00	0.600	0.600	12.0	
2,580.00						2,580.00					
	20.00	0.600	0.600	12.0			20.00	0.600	0.600	12.0	
2,600.00						2,600.00					
	20.00	0.600	0.600	12.0			20.00	0.600	0.600	12.0	
2,620.00						2,620.00					
小　計				77.8		小　計				78.9	
合　計				213.3		合　計				214.4	
左右合計				427.7		左右合計					

路線名： 伏古6号線　　レベル1工事区分：舗装改良工事

舗　装　工　集　計　書

種別・細別 (レベル3,4)	規格 (レベル5)	数量区分			本線	増加及び控除数量 起点摺付工分増加	交差点工分増加	終点摺付工分増加	取付道路工分増加			小計	合計	単位	積算要素
【 舗装準備工 】															
不陸整正	補足材無	路盤工			1003.40	12.54			125.43			1141.37	1141.4	㎡	
〃	補足材有 切込砂利40mm級	舗装工	路上路盤再生	30mm	1011.00							1011.00	1011.0	㎡	29.8m3
〃	〃	〃	10mm			27.92						27.92	27.9	㎡	0.3m3
【 アスファルト舗装工 】															
凍上抑制層(車道部)	切込砂利80mm級	250mm			1057.40	13.88						1071.28	1071.3	㎡	
凍上抑制層(歩道部)	切込砂利80mm級	170mm							125.43			125.43	125.4	㎡	
下層路盤(車道・路肩部)	切込砂利40mm級	200mm			1165.40	16.10						1181.50	1181.5	㎡	
下層路盤(歩道部)	切込砂利40mm級	100mm							125.43			125.43	125.4	㎡	
上層路盤(車道部・路肩部)	アスファルト安定処理	50mm	平均幅員 1.4m以上	プライムコート		44.59						44.59	44.6	㎡	
表層(車道・.路肩部)	密粒度アスコン	40mm	平均幅員 1.4m以上	プライムコート	2122.40							2122.40	2122.4	㎡	
表層(車道・.路肩部)	密粒度アスコン	30mm	平均幅員 1.4m以上	タックコート		43.01						43.01	43.0	㎡	
表層(歩道部)	密粒度アスコン	30mm	平均幅員 1.4m以上	プライムコート					125.43			125.43	125.4	㎡	
【 路上路盤再生工 】															
路上路盤再生	セメント・アスファルト安定処理	15cn			2122.40							2122.40	2122.4	㎡	

路線名：伏古6号線　　レベル1工事区分：舗装改良工事

不　陸　整　正　工　計　算　書

路盤工

左側						右側					
測　点	延　長	巾	平　均　巾	面　積	摘　要	測　点	延　長	巾	平　均　巾	面　積	摘　要
		1.500						1.100			
2,234.10						2,234.10					
	5.90	1.500	1.500	8.9			5.90	1.100	1.100	6.5	
2,240.00						2,240.00					
	20.00	1.500	1.500	30.0			20.00	1.100	1.100	22.0	
2,260.00						2,260.00					
	20.00	1.500	1.500	30.0			20.00	1.100	1.100	22.0	
2,280.00						2,280.00					
	20.00	1.500	1.500	30.0			20.00	1.100	1.100	22.0	
2,300.00						2,300.00					
	20.00	1.500	1.500	30.0			20.00	1.100	1.100	22.0	
2,320.00						2,320.00					
	20.00	1.500	1.500	30.0			20.00	1.100	1.100	22.0	
2,340.00						2,340.00					
	20.00	1.500	1.500	30.0			20.00	1.100	1.100	22.0	
2,360.00						2,360.00					
	20.00	1.500	1.500	30.0			20.00	1.100	1.100	22.0	
2,380.00						2,380.00					
	20.00	1.500	1.500	30.0			20.00	1.100	1.100	22.0	
2,400.00						2,400.00					
	20.00	1.500	1.500	30.0			20.00	1.100	1.100	22.0	
2,420.00						2,420.00					
	20.00	1.500	1.500	30.0			20.00	1.100	1.100	22.0	
2,440.00						2,440.00					
	20.00	1.500	1.500	30.0			20.00	1.100	1.100	22.0	
2,460.00						2,460.00					
	20.00	1.500	1.500	30.0			20.00	1.100	1.100	22.0	
2,480.00						2,480.00					
	20.00	1.500	1.500	30.0			20.00	1.100	1.100	22.0	
2,500.00						2,500.00					
	20.00	1.500	1.500	30.0			20.00	1.100	1.100	22.0	
2,520.00						2,520.00					
	20.00	1.500	1.500	30.0			20.00	1.100	1.100	22.0	
2,540.00						2,540.00					
	20.00	1.500	1.500	30.0			20.00	1.100	1.100	22.0	
2,560.00						2,560.00					
小　計				488.9		小　計				358.5	

路線名：伏古6号線　　レベル1工事区分：舗装改良工事

不　陸　整　正　工　計　算　書

路盤工

左側						右側					
測　点	延　長	巾	平　均　巾	面　積	摘　要	測　点	延　長	巾	平　均　巾	面　積	摘　要
	20.00	1.500	1.500	30.0			20.00	1.100	1.100	22.0	
2,580.00						2,580.00					
	20.00	1.500	1.500	30.0			20.00	1.100	1.100	22.0	
2,600.00						2,600.00					
	20.00	1.500	1.500	30.0			20.00	1.100	1.100	22.0	
2,620.00						2,620.00					
小　計				90.0		小　計				66.0	
合　計				578.9		合　計				424.5	
左右合計				1,003.4		左右合計					

路線名：伏古6号線　　レベル1工事区分：舗装改良工事

不　陸　整　正　工　計　算　書

舗装工　切込砂利40mm級、厚さ3cm
計算書より、29.80/385.9=0.08/2.62＝0.031≒3cm

左側						右側					
測点	延長	巾	平均巾	面積	摘要	測点	延長	巾	平均巾	面積	摘要
		1.110						1.510			
2,234.10						2,234.10					
	5.90	1.110	1.110	6.5			5.90	1.510	1.510	8.9	
2,240.00						2,240.00					
	20.00	1.110	1.110	22.2			20.00	1.510	1.510	30.2	
2,260.00						2,260.00					
	20.00	1.110	1.110	22.2			20.00	1.510	1.510	30.2	
2,280.00						2,280.00					
	20.00	1.110	1.110	22.2			20.00	1.510	1.510	30.2	
2,300.00						2,300.00					
	20.00	1.110	1.110	22.2			20.00	1.510	1.510	30.2	
2,320.00						2,320.00					
	20.00	1.110	1.110	22.2			20.00	1.510	1.510	30.2	
2,340.00						2,340.00					
	20.00	1.110	1.110	22.2			20.00	1.510	1.510	30.2	
2,360.00						2,360.00					
	20.00	1.110	1.110	22.2			20.00	1.510	1.510	30.2	
2,380.00						2,380.00					
	20.00	1.110	1.110	22.2			20.00	1.510	1.510	30.2	
2,400.00						2,400.00					
	20.00	1.110	1.110	22.2			20.00	1.510	1.510	30.2	
2,420.00						2,420.00					
	20.00	1.110	1.110	22.2			20.00	1.510	1.510	30.2	
2,440.00						2,440.00					
	20.00	1.110	1.110	22.2			20.00	1.510	1.510	30.2	
2,460.00						2,460.00					
	20.00	1.110	1.110	22.2			20.00	1.510	1.510	30.2	
2,480.00						2,480.00					
	20.00	1.110	1.110	22.2			20.00	1.510	1.510	30.2	
2,500.00						2,500.00					
	20.00	1.110	1.110	22.2			20.00	1.510	1.510	30.2	
2,520.00						2,520.00					
	20.00	1.110	1.110	22.2			20.00	1.510	1.510	30.2	
2,540.00						2,540.00					
	20.00	1.110	1.110	22.2			20.00	1.510	1.510	30.2	
2,560.00						2,560.00					
小計				361.7		小計				492.1	

路線名：伏古6号線　　レベル1工事区分：舗装改良工事

不　陸　整　正　工　計　算　書

舗装工　切込砂利40mm級、厚さ3cm
計算書より、29.80/385.9=0.08/2.62＝0.031≒3cm

左側						右側					
測　点	延　長	巾	平　均　巾	面　積	摘　要	測　点	延　長	巾	平　均　巾	面　積	摘　要
	20.00	1.110	1.110	22.2			20.00	1.510	1.510	30.2	
2,580.00						2,580.00					
	20.00	1.110	1.110	22.2			20.00	1.510	1.510	30.2	
2,600.00						2,600.00					
	20.00	1.110	1.110	22.2			20.00	1.510	1.510	30.2	
2,620.00						2,620.00					
小　計				66.6		小　計				90.6	
合　計				428.3		合　計				582.7	
左右合計				1,011.0		左右合計					

補 足 材 量 計 算 書

路線名　　伏古６号線

測　点		平均距離	断面積	補足材量			
1	2234.10	2.95	0.17	0.50			
2	2240.00	12.95	0.27	3.50			
3	2260.00	20.00	0.21	4.20			
3	2280.00	20.00	0.09	1.80			
4	2300.00	20.00	0.11	2.20			
5	2320.00	20.00	0.07	1.40			
6	2340.00	20.00	0.01	0.20			
7	2360.00	20.00	0.06	1.20			
8	2380.00	20.00	0.05	1.00			
9	2400.00	20.00	0.01	0.20			
10	2420.00	20.00	0.03	0.60			
11	2440.00	20.00	0.03	0.60			
12	2460.00	20.00	0.05	1.00			
13	2480.00	20.00	0.10	2.00			
14	2500.00	20.00	0.08	1.60			
15	2520.00	20.00	0.03	0.60			
16	2540.00	20.00	0.11	2.20			
17	2560.00	20.00	0.10	2.00			
18	2580.00	20.00	0.09	1.80			
19	2600.00	20.00	0.03	0.60			
20	2620.00	10.00	0.06	0.60			
合　計		385.90		29.80			

路線名：伏古6号線　　レベル1工事区分：舗装改良工事

凍　上　抑　制　層　（　車　道　・　路　肩　部　）　計　算　書

切込砂利80mm級、厚さ25cm

左側						右側					
測　点	延　長	巾	平　均　巾	面　積	摘　要	測　点	延　長	巾	平　均　巾	面　積	摘　要
		1.570						1.170			
2,234.10						2,234.10					
	5.90	1.570	1.570	9.3			5.90	1.170	1.170	6.9	
2,240.00						2,240.00					
	20.00	1.570	1.570	31.4			20.00	1.170	1.170	23.4	
2,260.00						2,260.00					
	20.00	1.570	1.570	31.4			20.00	1.170	1.170	23.4	
2,280.00						2,280.00					
	20.00	1.570	1.570	31.4			20.00	1.170	1.170	23.4	
2,300.00						2,300.00					
	20.00	1.570	1.570	31.4			20.00	1.170	1.170	23.4	
2,320.00						2,320.00					
	20.00	1.570	1.570	31.4			20.00	1.170	1.170	23.4	
2,340.00						2,340.00					
	20.00	1.570	1.570	31.4			20.00	1.170	1.170	23.4	
2,360.00						2,360.00					
	20.00	1.570	1.570	31.4			20.00	1.170	1.170	23.4	
2,380.00						2,380.00					
	20.00	1.570	1.570	31.4			20.00	1.170	1.170	23.4	
2,400.00						2,400.00					
	20.00	1.570	1.570	31.4			20.00	1.170	1.170	23.4	
2,420.00						2,420.00					
	20.00	1.570	1.570	31.4			20.00	1.170	1.170	23.4	
2,440.00						2,440.00					
	20.00	1.570	1.570	31.4			20.00	1.170	1.170	23.4	
2,460.00						2,460.00					
	20.00	1.570	1.570	31.4			20.00	1.170	1.170	23.4	
2,480.00						2,480.00					
	20.00	1.570	1.570	31.4			20.00	1.170	1.170	23.4	
2,500.00						2,500.00					
	20.00	1.570	1.570	31.4			20.00	1.170	1.170	23.4	
2,520.00						2,520.00					
	20.00	1.570	1.570	31.4			20.00	1.170	1.170	23.4	
2,540.00						2,540.00					
	20.00	1.570	1.570	31.4			20.00	1.170	1.170	23.4	
2,560.00						2,560.00					
小　計				511.7		小　計				381.3	

路線名：伏古6号線　　レベル1工事区分：舗装改良工事

凍　上　抑　制　層　（　車　道　・　路　肩　部　）　計　算　書

切込砂利80mm級、厚さ25cm

左側						右側					
測　点	延　長	巾	平　均　巾	面　積	摘　要	測　点	延　長	巾	平　均　巾	面　積	摘　要
	20.00	1.570	1.570	31.4			20.00	1.170	1.170	23.4	
2,580.00						2,580.00					
	20.00	1.570	1.570	31.4			20.00	1.170	1.170	23.4	
2,600.00						2,600.00					
	20.00	1.570	1.570	31.4			20.00	1.170	1.170	23.4	
2,620.00						2,620.00					
小　計				94.2		小　計				70.2	
合　計				605.9		合　計				451.5	
左右合計				1,057.4		左右合計					

路線名：伏古6号線　　レベル1工事区分：舗装改良工事

下　層　（　車　道　・　路　肩　部　）　計　算　書

切込砂利40mm級、厚さ20cm

左側						右側					
測　点	延　長	巾	平　均　巾	面　積	摘　要	測　点	延　長	巾	平　均　巾	面　積	摘　要
		1.710						1.310			
2,234.10						2,234.10					
	5.90	1.710	1.710	10.1			5.90	1.310	1.310	7.7	
2,240.00						2,240.00					
	20.00	1.710	1.710	34.2			20.00	1.310	1.310	26.2	
2,260.00						2,260.00					
	20.00	1.710	1.710	34.2			20.00	1.310	1.310	26.2	
2,280.00						2,280.00					
	20.00	1.710	1.710	34.2			20.00	1.310	1.310	26.2	
2,300.00						2,300.00					
	20.00	1.710	1.710	34.2			20.00	1.310	1.310	26.2	
2,320.00						2,320.00					
	20.00	1.710	1.710	34.2			20.00	1.310	1.310	26.2	
2,340.00						2,340.00					
	20.00	1.710	1.710	34.2			20.00	1.310	1.310	26.2	
2,360.00						2,360.00					
	20.00	1.710	1.710	34.2			20.00	1.310	1.310	26.2	
2,380.00						2,380.00					
	20.00	1.710	1.710	34.2			20.00	1.310	1.310	26.2	
2,400.00						2,400.00					
	20.00	1.710	1.710	34.2			20.00	1.310	1.310	26.2	
2,420.00						2,420.00					
	20.00	1.710	1.710	34.2			20.00	1.310	1.310	26.2	
2,440.00						2,440.00					
	20.00	1.710	1.710	34.2			20.00	1.310	1.310	26.2	
2,460.00						2,460.00					
	20.00	1.710	1.710	34.2			20.00	1.310	1.310	26.2	
2,480.00						2,480.00					
	20.00	1.710	1.710	34.2			20.00	1.310	1.310	26.2	
2,500.00						2,500.00					
	20.00	1.710	1.710	34.2			20.00	1.310	1.310	26.2	
2,520.00						2,520.00					
	20.00	1.710	1.710	34.2			20.00	1.310	1.310	26.2	
2,540.00						2,540.00					
	20.00	1.710	1.710	34.2			20.00	1.310	1.310	26.2	
2,560.00						2,560.00					
小　計				557.3		小　計				426.9	

路線名：伏古6号線　　レベル1工事区分：舗装改良工事

下　層　（　車　道　・　路　肩　部　）　計　算　書

切込砂利40mm級、厚さ20cm

左側						右側					
測　点	延　長	巾	平　均　巾	面　積	摘　要	測　点	延　長	巾	平　均　巾	面　積	摘　要
	20.00	1.710	1.710	34.2			20.00	1.310	1.310	26.2	
2,580.00						2,580.00					
	20.00	1.710	1.710	34.2			20.00	1.310	1.310	26.2	
2,600.00						2,600.00					
	20.00	1.710	1.710	34.2			20.00	1.310	1.310	26.2	
2,620.00						2,620.00					
小　計				102.6		小　計				78.6	
合　計				659.9		合　計				505.5	
左右合計				1,165.4		左右合計					

路線名：伏古6号線　　レベル1工事区分：舗装改良工事

車　道　ア　ス　フ　ァ　ル　ト　舗　装　工　（　表　層　）　計　算　書

密粒度アスコン、厚さ4cm

左側						右側					
測　点	延　長	巾	平　均　巾	面　積	摘　要	測　点	延　長	巾	平　均　巾	面　積	摘　要
		2.750						2.750			
2,234.10						2,234.10					
	5.90	2.750	2.750	16.2			5.90	2.750	2.750	16.2	
2,240.00						2,240.00					
	20.00	2.750	2.750	55.0			20.00	2.750	2.750	55.0	
2,260.00						2,260.00					
	20.00	2.750	2.750	55.0			20.00	2.750	2.750	55.0	
2,280.00						2,280.00					
	20.00	2.750	2.750	55.0			20.00	2.750	2.750	55.0	
2,300.00						2,300.00					
	20.00	2.750	2.750	55.0			20.00	2.750	2.750	55.0	
2,320.00						2,320.00					
	20.00	2.750	2.750	55.0			20.00	2.750	2.750	55.0	
2,340.00						2,340.00					
	20.00	2.750	2.750	55.0			20.00	2.750	2.750	55.0	
2,360.00						2,360.00					
	20.00	2.750	2.750	55.0			20.00	2.750	2.750	55.0	
2,380.00						2,380.00					
	20.00	2.750	2.750	55.0			20.00	2.750	2.750	55.0	
2,400.00						2,400.00					
	20.00	2.750	2.750	55.0			20.00	2.750	2.750	55.0	
2,420.00						2,420.00					
	20.00	2.750	2.750	55.0			20.00	2.750	2.750	55.0	
2,440.00						2,440.00					
	20.00	2.750	2.750	55.0			20.00	2.750	2.750	55.0	
2,460.00						2,460.00					
	20.00	2.750	2.750	55.0			20.00	2.750	2.750	55.0	
2,480.00						2,480.00					
	20.00	2.750	2.750	55.0			20.00	2.750	2.750	55.0	
2,500.00						2,500.00					
	20.00	2.750	2.750	55.0			20.00	2.750	2.750	55.0	
2,520.00						2,520.00					
	20.00	2.750	2.750	55.0			20.00	2.750	2.750	55.0	
2,540.00						2,540.00					
	20.00	2.750	2.750	55.0			20.00	2.750	2.750	55.0	
2,560.00						2,560.00					
小　計				896.2		小　計				896.2	

路線名：伏古6号線　　レベル1工事区分：舗装改良工事

車道アスファルト舗装工（表層）計算書

密粒度アスコン、厚さ3cm

左側						右側					
測点	延長	巾	平均巾	面積	摘要	測点	延長	巾	平均巾	面積	摘要
	20.00	2.750	2.750	55.0			20.00	2.750	2.750	55.0	
2,580.00						2,580.00					
	20.00	2.750	2.750	55.0			20.00	2.750	2.750	55.0	
2,600.00						2,600.00					
	20.00	2.750	2.750	55.0			20.00	2.750	2.750	55.0	
2,620.00						2,620.00					
小計				165.0		小計				165.0	
合計				1,061.2		合計				1,061.2	
左右合計				2,122.4		左右合計					

路線名：伏古6号線　　レベル1工事区分：舗装改良工事

路　上　路　盤　再　生　工　計　算　書

路上路盤再生 混合深さ 15cm

左側						右側					
測　点	延　長	巾	平　均　巾	面　積	摘　要	測　点	延　長	巾	平　均　巾	面　積	摘　要
		2.750						2.750			
2,234.10						2,234.10					
	5.90	2.750	2.750	16.2			5.90	2.750	2.750	16.2	
2,240.00						2,240.00					
	20.00	2.750	2.750	55.0			20.00	2.750	2.750	55.0	
2,260.00						2,260.00					
	20.00	2.750	2.750	55.0			20.00	2.750	2.750	55.0	
2,280.00						2,280.00					
	20.00	2.750	2.750	55.0			20.00	2.750	2.750	55.0	
2,300.00						2,300.00					
	20.00	2.750	2.750	55.0			20.00	2.750	2.750	55.0	
2,320.00						2,320.00					
	20.00	2.750	2.750	55.0			20.00	2.750	2.750	55.0	
2,340.00						2,340.00					
	20.00	2.750	2.750	55.0			20.00	2.750	2.750	55.0	
2,360.00						2,360.00					
	20.00	2.750	2.750	55.0			20.00	2.750	2.750	55.0	
2,380.00						2,380.00					
	20.00	2.750	2.750	55.0			20.00	2.750	2.750	55.0	
2,400.00						2,400.00					
	20.00	2.750	2.750	55.0			20.00	2.750	2.750	55.0	
2,420.00						2,420.00					
	20.00	2.750	2.750	55.0			20.00	2.750	2.750	55.0	
2,440.00						2,440.00					
	20.00	2.750	2.750	55.0			20.00	2.750	2.750	55.0	
2,460.00						2,460.00					
	20.00	2.750	2.750	55.0			20.00	2.750	2.750	55.0	
2,480.00						2,480.00					
	20.00	2.750	2.750	55.0			20.00	2.750	2.750	55.0	
2,500.00						2,500.00					
	20.00	2.750	2.750	55.0			20.00	2.750	2.750	55.0	
2,520.00						2,520.00					
	20.00	2.750	2.750	55.0			20.00	2.750	2.750	55.0	
2,540.00						2,540.00					
	20.00	2.750	2.750	55.0			20.00	2.750	2.750	55.0	
2,560.00						2,560.00					
小　計				896.2		小　計				896.2	

路線名：伏古6号線　　レベル1工事区分：舗装改良工事

路　上　路　盤　再　生　工　計　算　書

路上路盤再生 混合深さ 15cm

左側						右側					
測　点	延　長	巾	平　均　巾	面　積	摘　要	測　点	延　長	巾	平　均　巾	面　積	摘　要
	20.00	2.750	2.750	55.0			20.00	2.750	2.750	55.0	
2,580.00						2,580.00					
	20.00	2.750	2.750	55.0			20.00	2.750	2.750	55.0	
2,600.00						2,600.00					
	20.00	2.750	2.750	55.0			20.00	2.750	2.750	55.0	
2,620.00						2,620.00					
小　計				165.0		小　計				165.0	
合　計				1,061.2		合　計				1,061.2	
左右合計				2,122.4		左右合計					

路線名： 伏古6号線　　レベル1工事区分: 舗装改良工事

区　画　線　工　集　計　書

種別・細別（レベル3,4）	規格（レベル5）	数量区分			本線	増加及び控除数量						小計	合計	単位	積算要素
						起点摺付工分増加									
【 区画線工 】															
ペイント式区画線	車道中央線	常温式	破線	幅15cm	192.95							192.95	193.0	m	
溶融式区画線	ドット線	溶融式	破線	幅30cm		7.25						7.25	7.3	m	

路線名： 伏古6号線　　レベル1工事区分: 舗装改良工事

区　画　線　工　計　算　書

細別（レベル3,4）	規格（レベル5）	数量区分			算出基礎	小計	数量	単位	積算要素
【 区画線工 】									
ペイント式区画線	車道中央線	常温式	破線	幅15cm	385.90/2　（作工模式図より）　= 192.95 SP=2234.10～SP=2620.00/2	192.95	193.0	m	

路線名： 伏古6号線　　レベル1工事区分：舗装改良工事

道　路　付　属　施　設　工　集　計　書

種別・細別（レベル3,4）	規格（レベル5）	数量区分			本線	増加及び控除数量						小計	合計	単位	積算要素
【 道路付属物工 】															
視線誘導標	SK-Ⅲ型				5							5	5	本	

路線名： 伏古6号線　　レベル1工事区分: 舗装改良工事

道　路　付　属　施　設　工　計　算　書

細　別 （レベル3,4）	規　格 （レベル5）	数　量　区　分			算　出　基　礎	小　計	数　量	単位	積算要素
【 道路付属物工 】									
視線誘導標	SK-Ⅲ型				5 = 5	5	5	本	
					SP=2260.00（R）、2330.00(L)、2420.00（R）、2490.00(L)、2580.00(R)				

路線名： 伏古6号線　　レベル1工事区分: 舗装改良工事

起　点　摺　付　工　集　計　書

種別・細別 (レベル3,4)	規格 (レベル5)	数量区分			本線	増加及び控除数量						小計	合計	単位	積算要素
【 掘削工 】															
掘削	土砂				6.44							6.44	6.4	㎥	道路土工に計上
【 路床盛土工 】															
路床盛土	土砂	平均幅員 2.5m未満			0.31							0.31	0.3	㎥	〃
【 法面整形工 】															
法面整形(盛土部)	砂質土	法面締固め無し			2.16							2.16	2.2	㎡	〃
路面工内法面整形					16.04							16.04	16.0	㎡	〃
【 植生工 】															
張芝	生芝(土工用栽培芝)				8.81							8.81	8.8	㎡	法面工に計上
【 舗装準備工 】															
不陸整正		路盤工	補足材無し		12.54							12.54	12.5	㎡	舗装工に計上
〃		舗装工	切込砂利 40mm級	10mm	27.92							27.92	27.9	㎡	〃
【 アスファルト舗装工 】															
凍上抑制層(車道・路肩部)	切込砂利80mm級	250mm			13.88							13.88	13.9	㎡	〃
下層路盤(車道・路肩部)	切込砂利40mm級	200mm			16.10							16.10	16.1	㎡	〃
上層路盤(車道部・路肩部)	アスファルト安定処理	50mm	平均幅員 1.4m以上	プライムコート	44.59							44.59	44.6	㎡	〃
表層(車道・路肩部)	密粒度アスコン	30mm	平均幅員 1.4m以上	タックコート	43.01							43.01	43.0	㎡	〃
【 区画線工 】															
溶融式区画線	ドット線	溶融式	破線	幅30cm	7.25							7.25	7.3	m	区画線工に計上
															〃

路線名： 伏古6号線　　レベル1工事区分: 舗装改良工事

起　点　摺　付　工　集　計　書

種別・細別（レベル3,4）	規格（レベル5）	数量区分			本線	増加及び控除数量						小計	合計	単位	積算要素
【 構造物取壊し工 】															
舗装版切断	アスファルト	8cm			16.41							16.41	16.4	m	
舗装版破砕	〃				24.66							24.66	24.7	㎡	
【 運搬処理工 】															
殻運搬	アスファルト殻				0.98							0.98	1.0	㎥	
殻処分	〃				0.98							0.98	1.0	㎥	
	〃				2.30							2.30	2.3	t	
【 準備費 】															
伐開工	すき取り	厚さ10cm			12.07							12.07	12.1	㎡	
	〃	〃			1.21							1.21	1.2	㎥	
	〃	〃			0.58							0.58	0.6	t	

路線名： 伏古6号線　　レベル1工事区分: 舗装改良工事

起　点　摺　付　工　計　算　書

細別 (レベル3,4)	規格 (レベル5)	数量区分			算出基礎	小計	数量	単位	積算要素
【 掘削工 】									
掘削	土砂				((9.46+7.14)/2*(0.53+0.40)/2+(7.67+5.40)/2*(0.51+0.50)/2)*0.9 (起点詳細図より) = 6.44	6.44	6.4	㎥	
【 路床盛土工 】									
路床盛土	土砂	平均幅員 2.5m未満			(0.05+0.00)/2*7.71+(0.03+0.00)/2*7.71 (起点詳細図より) = 0.31 路肩分盛土	0.31	0.3	㎥	
【 法面整形工 】									
法面整形(盛土部)	砂質土	法面締固め無し			(0.70+1.10)*1.202 (起点詳細図より) = 2.16 盛土法面積*盛土法面の変化率(√(1.0^2+1.5^2)/1.5)	2.16	2.2	㎡	
路面工内法面整形					(7.71+2.65+6.88+6.85+2.32+7.71)*0.47 (起点詳細図より) = 16.04	16.04	16.0	㎡	
【 植生工 】									
張芝	生芝(土工用栽培芝)				4.40+4.41 (起点詳細図より) = 8.81	8.81	8.8	㎡	
【 舗装準備工 】									
不陸整正		路盤工	補足材無し		7.14+5.40 (起点詳細図より) = 12.54	12.54	12.5	㎡	
〃		舗装工	切込砂利 40mm級	10mm	27.92 (起点詳細図より) = 27.92 必要厚 0.05/2.63/2=0.010≒0.01m 必要量 0.01*27.92=0.28m3	27.92	27.9	㎡	

路線名： 伏古6号線　　レベル1工事区分: 舗装改良工事

起　点　摺　付　工　計　算　書

細　目 （レベル3,4）	規　格 （レベル5）	数　量　区　分			算　出　基　礎			小　計	数　量	単位	摘　要
【 アスファルト舗装工 】											
凍上抑制層(車道・路肩部)	切込砂利80mm級	250mm			7.82+6.06	（起点詳細図より）	= 13.88	13.88	13.9	㎡	
下層路盤(車道・路肩部)	切込砂利40mm級	200mm			8.94+7.16	（起点詳細図より）	= 16.10	16.10	16.1	㎡	
上層路盤(車道部・路肩部)	アスファルト安定処理	50mm	平均幅員 1.4m以上	プライムコート	44.59	（起点詳細図より）	= 44.59	44.59	44.6	㎡	
表層(車道・路肩部)	密粒度アスコン	30mm	平均幅員 1.4m以上	タックコート	43.01	（起点詳細図より）	= 43.01	43.01	43.0	㎡	
【 区画線工 】											
溶融式区画線	ドット線	溶融式	破線	幅30cm	14.50/2	（起点詳細図より）	= 7.25	7.25	7.3	m	
【 構造物取壊し工 】											
舗装版切断	アスファルト	8cm			16.41	（起点詳細図より）	= 16.41	16.41	16.4	m	
舗装版破砕	〃				24.66	（起点詳細図より）	= 24.66	24.66	24.7	㎡	
【 運搬処理工 】											
殻運搬	アスファルト殻				15.80*0.30*0.08+(24.66−15.80*0.30)*0.03	（起点詳細図より）	= 0.98	0.98	1.0	㎥	
殻処分	〃				0.98		= 0.98	0.98	1.0	㎥	
	〃				0.98*2350/1000		= 2.30	2.30	2.3	t	
					密粒度アスコン　1㎥=2350kg						

路線名： 伏古6号線　　レベル1工事区分: 舗装改良工事

起　点　摺　付　工　計　算　書

細　目 （レベル3,4）	規　格 （レベル5）	数　量　区　分			算　出　基　礎			小　計	数　量	単位	摘　要
【 準備費 】											
伐開工	すき取り	厚さ10cm			2.78+9.29	（起点詳細図より）	= 12.07	12.07	12.1	㎡	
					L側+R側						
	〃	〃			12.07*0.10		= 1.21	1.21	1.2	㎥	
					すき取り面積×厚さ						
	〃	〃			0.60*0.60*0.80		= 0.58	0.58	0.6	t	
					すき取り体積×減量化率×単位体積重量						

路線名： 伏古6号線　　レベル1工事区分： 舗装改良工事

取　付　道　路　工　集　計　書

種別・細別（レベル3,4）	規格（レベル5）	数量区分			No.1～No.6 取付道路工							小計	合計	単位	積算要素
【 掘削工 】															
掘削	土砂				31.27							31.27	31.3	m³	道路土工に計上
【 路床盛土工 】															
路床盛土	土砂	平均幅員 2.5m未満			0.50							0.50	0.5	m³	〃
路床盛土控除	〃				2.03							2.03	2.0	m³	〃
【 法面整形工 】															
法面整形(盛土部)	砂質土	法面締固め無し			2.55							2.55	2.6	m²	〃
法面整形(盛土部)控除	〃				8.57							8.57	8.6	m²	〃
【 植生工 】															
張芝	生芝(土工用栽培芝)				21.00							21.00	21.0	m²	法面工に計上
【 舗装準備工 】															
不陸整正	補足材無し	路盤工			125.43							125.43	125.4	m²	舗装工に計上
【 アスファルト舗装工 】															
凍上抑制層(歩道部)	切込砂利80mm級	170mm			125.43							125.43	125.4	m²	〃
下層路盤(歩道部)	切込砂利40mm級	100mm			125.43							125.43	125.4	m²	〃
表層(歩道部)	密粒度アスコン	30mm	平均幅員 1.4m以上	プライムコート	125.43							125.43	125.4	m²	〃
【 準備費 】															
伐開工	すき取り	t=10cm			35.90							35.90	35.9	m²	共通仮設費に計上
	〃	〃			3.59							3.59	3.6	m³	〃
	〃	〃			1.72							1.72	1.7	t	〃

路線名： 伏古6号線　　レベル1工事区分： 舗装改良工事

取　付　道　路　工　集　計　書

種別・細別（レベル3,4）	規格（レベル5）	数量区分			No.1 取付道路工	No.2 取付道路工	No.3 取付道路工	No.4 取付道路工	No.5 取付道路工	No.6 取付道路工		小計	合計	単位	積算要素
【 掘削工 】															
掘削	土砂				3.65	3.65	7.48	5.95	4.76	5.78		31.27	31.3	㎥	
【 路床盛土工 】															
路床盛土	土砂	平均幅員 2.5m未満			0.18	0.16	0.05	0.08	0.03			0.50	0.5	㎥	
路床盛土控除	〃				0.80	0.40	0.12	0.24	0.26	0.21		2.03	2.0	㎥	
【 法面整形工 】															
法面整形(盛土部)	砂質土	法面締固め無し			0.69	0.94	0.34	0.11	0.47			2.55	2.6	㎡	
法面整形(盛土部)控除	〃				2.26	2.14	1.24	0.31	1.65	0.97		8.57	8.6	㎡	
【 植生工 】															
張芝	生芝(土工用栽培芝)				3.24	3.40	2.82	4.38	3.24	3.92		21.00	21.0	㎡	
【 舗装準備工 】															
不陸整正	補足材無し	路盤工			16.88	16.20	29.70	23.63	18.23	20.79		125.43	125.4	㎡	
【 アスファルト舗装工 】															
凍上抑制層(歩道部)	切込砂利80mm級	170mm			16.88	16.20	29.70	23.63	18.23	20.79		125.43	125.4	㎡	
下層路盤(歩道部)	切込砂利40mm級	100mm			16.88	16.20	29.70	23.63	18.23	20.79		125.43	125.4	㎡	
表層(歩道部)	密粒度アスコン	30mm	平均幅員 1.4m以上	プライムコート	16.88	16.20	29.70	23.63	18.23	20.79		125.43	125.4	㎡	
【 準備費 】															
伐開工	すき取り	t=10cm			8.14	4.43	0.56	8.36	5.78	8.63		35.90	35.9	㎡	
	〃	〃			0.81	0.44	0.06	0.84	0.58	0.86		3.59	3.6	㎥	
	〃	〃			0.39	0.21	0.03	0.40	0.28	0.41		1.72	1.7	t	

取付道路数量算出図

S=1：100

舗装面積

A=(8.00+4.50)/2*2.70=16.88㎡

NO. 1
SP=2238. 60 (L)

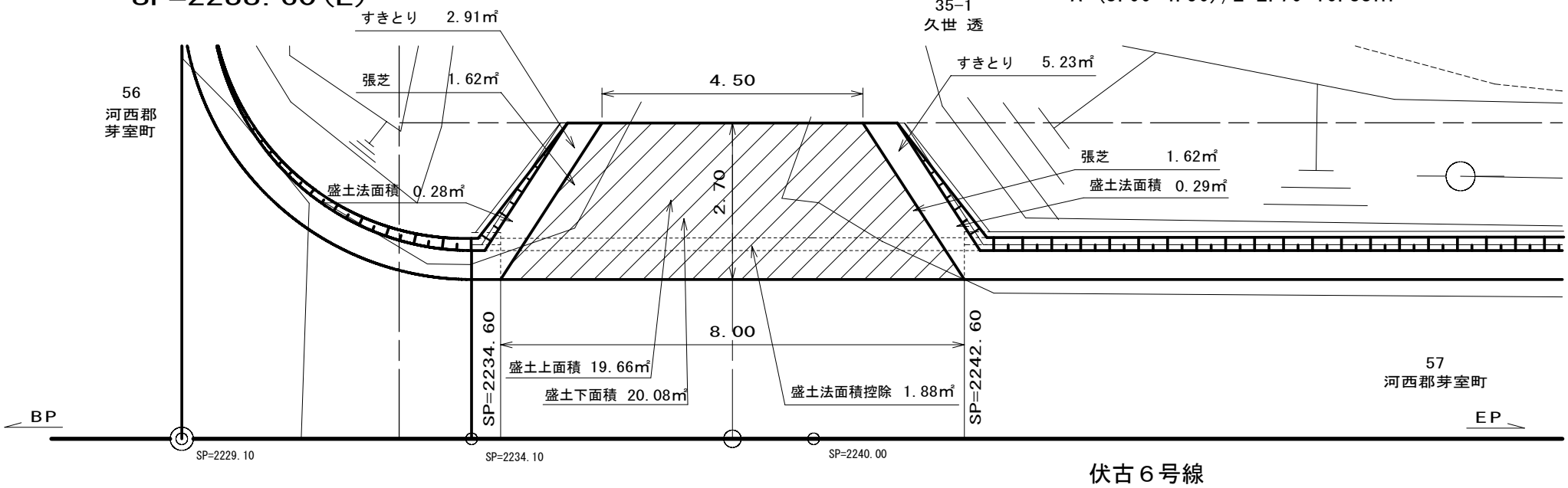

SP=2238.60

GH=133.56
FH=133.70

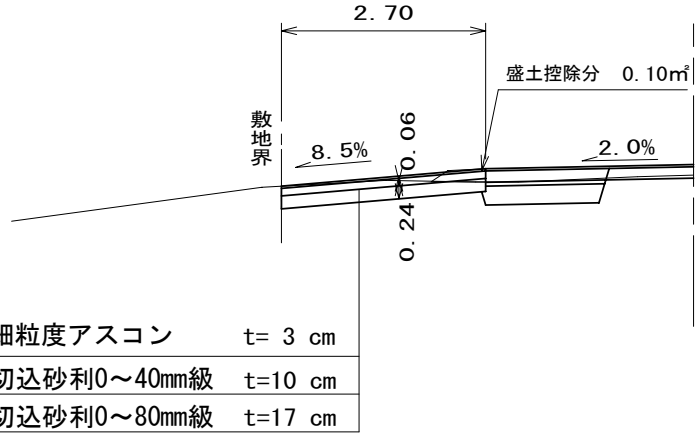

DL=131.00

路線名： 伏古6号線　　レベル1工事区分: 舗装改良工事

No. 1 取付道路工計算書

細別 (レベル3,4)	規格 (レベル5)	数量区分			算出基礎			小計	数量	単位	積算要素
【 掘削工 】											
掘削	土砂				16.88*0.24*0.9	(取付道路数量算出図より) =	3.65	3.65	3.7	㎥	
					舗装面積*厚さ*変化率						
【 路床盛土工 】											
路床盛土	土砂	平均幅員 2.5m未満			((19.66+20.08)/2-16.88)*0.06	(取付道路数量算出図より) =	0.18	0.18	0.2	㎥	
					((盛土上面積+下面積)/2-舗装面積)*厚さ						
路床盛土控除	〃				0.10*8.00	(取付道路数量算出図より) =	0.80	0.80	0.8	㎥	
					本線控除分						
【 法面整形工 】											
法面整形(盛土部)	砂質土	法面締固め無し			(0.28+0.29)*1.202	(取付道路数量算出図より) =	0.69	0.69	0.7	㎡	
					盛土法面積*盛土法面の変化率(√(1.0^2+1.5^2)/1.5)						
法面整形(盛土部)控除	〃				1.88*1.202	(取付道路数量算出図より) =	2.26	2.26	2.3	㎡	
					盛土法面積控除*盛土法面の変化率(√(1.0^2+1.5^2)/1.5)						
【 植生工 】											
張芝	生芝(土工用栽培芝)				1.62+1.62	(取付道路数量算出図より) =	3.24	3.24	3.2	㎡	
【 舗装準備工 】											
不陸整正	補足材無し	路盤工			16.88	(取付道路数量算出図より) =	16.88	16.88	16.9	㎡	

路線名： 伏古6号線　　レベル1工事区分: 舗装改良工事

No. 1 取 付 道 路 工 計 算 書

細目（レベル3,4）	規格（レベル5）	数量区分			算出基礎	小計	数量	単位	摘要
【 アスファルト舗装工 】									
凍上抑制層(歩道部)	切込砂利80mm級	170mm			16.88 （取付道路数量算出図より） = 16.88	16.88	16.9	㎡	
下層路盤(歩道部)	切込砂利40mm級	100mm			16.88 （取付道路数量算出図より） = 16.88	16.88	16.9	㎡	
表層(歩道部)	密粒度アスコン	30mm	平均幅員 1.4m以上	プライムコート	16.88 （取付道路数量算出図より） = 16.88	16.88	16.9	㎡	
【 準備費 】									
伐開工	すき取り	厚さ10cm			2.91+5.23 （取付道路数量算出図より） = 8.14	8.14	8.1	㎡	
	〃	〃			8.14*0.10 = 0.81	0.81	0.8	㎥	
	〃	〃			0.81*0.60*0.80 = 0.39 すき取り*減量化率*単位体積重量	0.39	0.4	t	

取付道路数量算出図

S=1：100

NO. 2
SP=2240. 00（R）

舗装面積

A=(8.00+4.00)/2*2.70=16.20㎡

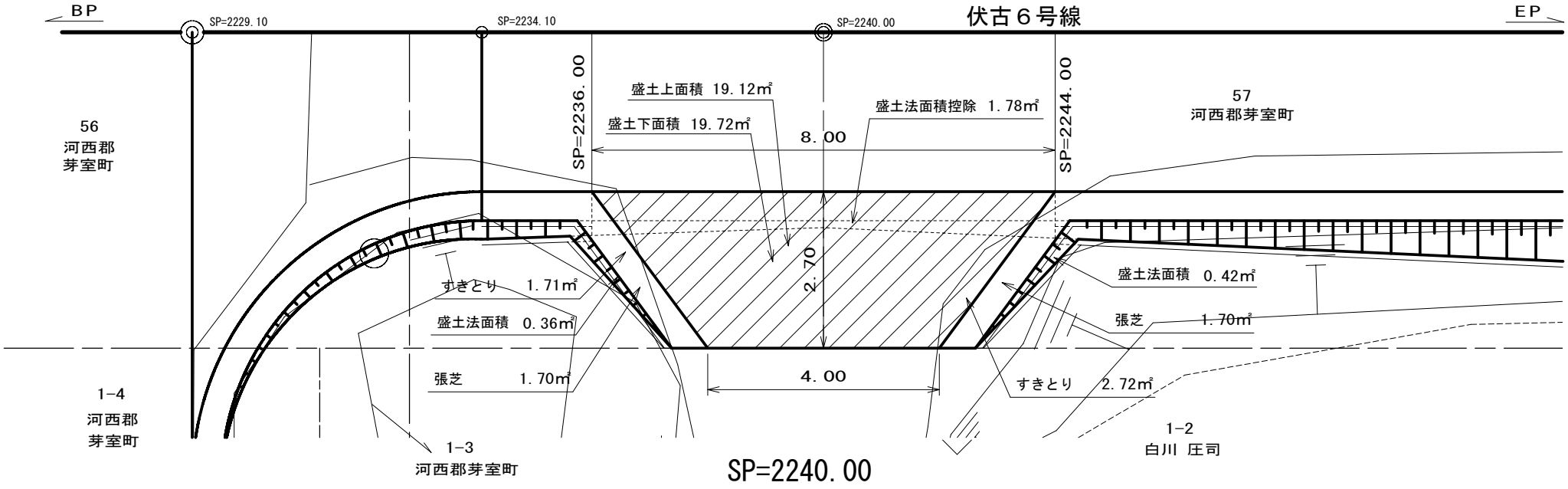

SP=2240.00

GH=133.52
FH=133.67

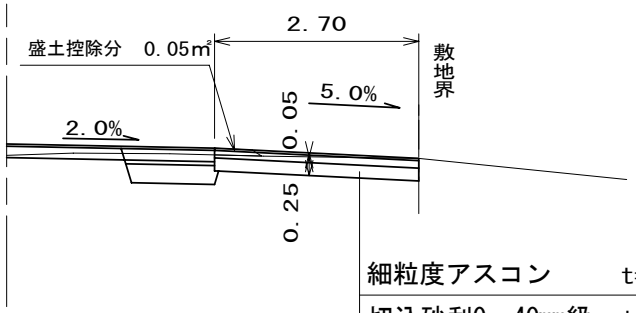

細粒度アスコン	t= 3 cm
切込砂利0～40mm級	t=10 cm
切込砂利0～80mm級	t=17 cm

DL=131.00

路線名： 伏古6号線　　レベル1工事区分: 舗装改良工事

No. 2 取 付 道 路 工 計 算 書

細別 (レベル3,4)	規格 (レベル5)	数量区分			算出基礎			小計	数量	単位	積算要素
【 掘削工 】											
掘削	土砂				16.20*0.25*0.9	(取付道路数量算出図より)	= 3.65	3.65	3.7	㎥	
					舗装面積*厚さ*変化率						
【 路床盛土工 】											
路床盛土	土砂	平均幅員 2.5m未満			((19.12+19.72)/2-16.20)*0.05	(取付道路数量算出図より)	= 0.16	0.16	0.2	㎥	
					((盛土上面積+下面積)/2-舗装面積)*厚さ						
路床盛土控除	〃				0.05*8.00	(取付道路数量算出図より)	= 0.40	0.40	0.4	㎥	
					本線控除分						
【 法面整形工 】											
法面整形(盛土部)	砂質土	法面締固め無し			(0.36+0.42)*1.202	(取付道路数量算出図より)	= 0.94	0.94	0.9	㎡	
					盛土法面積*盛土法面の変化率(√(1.0^2+1.5^2)/1.5)						
法面整形(盛土部)控除	〃				1.78*1.202	(取付道路数量算出図より)	= 2.14	2.14	2.1	㎡	
					盛土法面積控除*盛土法面の変化率(√(1.0^2+1.5^2)/1.5)						
【 植生工 】											
張芝	生芝(土工用栽培芝)				1.70+1.70	(取付道路数量算出図より)	= 3.40	3.40	3.4	㎡	
【 舗装準備工 】											
不陸整正	補足材無し	路盤工			16.20	(取付道路数量算出図より)	= 16.20	16.20	16.2	㎡	

路線名： 伏古6号線　　レベル1工事区分: 舗装改良工事

No. 2 取 付 道 路 工 計 算 書

細目（レベル3,4）	規格（レベル5）	数量区分			算出基礎				小計	数量	単位	摘要
【 アスファルト舗装工 】												
凍上抑制層(歩道部)	切込砂利80mm級	170mm			16.20	（取付道路数量算出図より）	=	16.20	16.20	16.2	㎡	
下層路盤(歩道部)	切込砂利40mm級	100mm			16.20	（取付道路数量算出図より）	=	16.20	16.20	16.2	㎡	
表層(歩道部)	密粒度アスコン	30mm	平均幅員 1.4m以上	プライムコート	16.20	（取付道路数量算出図より）	=	16.20	16.20	16.2	㎡	
【 準備費 】												
伐開工	すき取り	厚さ10cm			1.71+2.72	（取付道路数量算出図より）	=	4.43	4.43	4.4	㎡	
	〃	〃			4.43*0.10		=	0.44	0.44	0.4	㎥	
	〃	〃			0.44*0.60*0.80		=	0.21	0.21	0.2	t	
					すき取り*減量化率*単位体積重量							

取付道路数量算出図

S=1：100

舗装面積

A=(12.00+10.00)/2*2.70=29.70㎡

NO. 3
SP=2341.96(R)

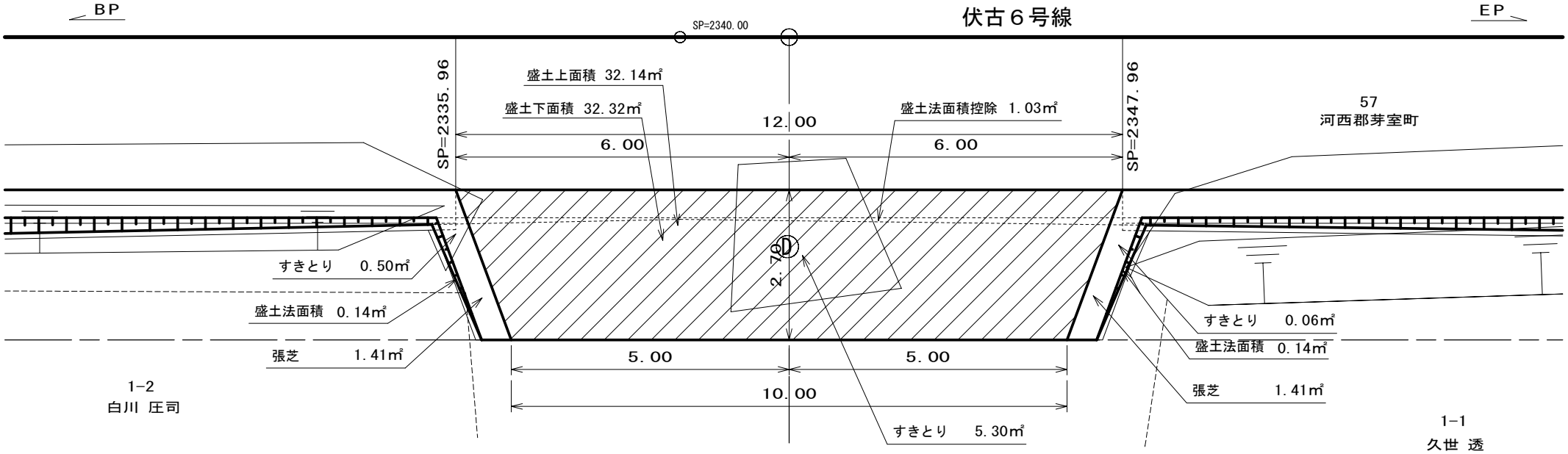

SP=2341.96

GH=132.81
FH=132.86

施工区域内にある視線誘導標は利用者双方から目印として使用している為、
残してほしいという要望が出ている。

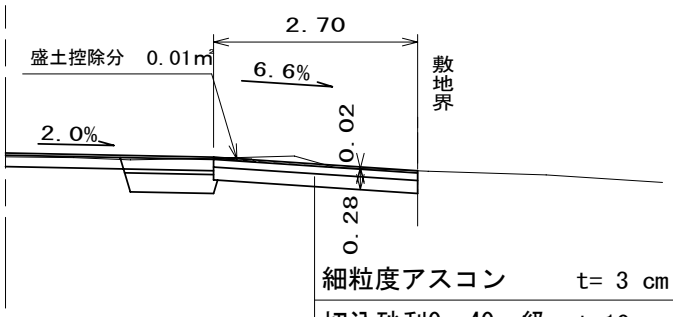

DL=131.00

細粒度アスコン	t= 3 cm
切込砂利0～40㎜級	t=10 cm
切込砂利0～80㎜級	t=17 cm

路線名： 伏古6号線　　レベル1工事区分: 舗装改良工事

No. 3 取 付 道 路 工 計 算 書

細別 (レベル3,4)	規格 (レベル5)	数量区分			算出基礎			小計	数量	単位	積算要素
【 掘削工 】											
掘削	土砂				29.70*0.28*0.9	(取付道路数量算出図より)	= 7.48	7.48	7.5	㎥	
					舗装面積*厚さ*変化率						
【 路床盛土工 】											
路床盛土	土砂	平均幅員 2.5m未満			((32.14+32.32)/2-29.70)*0.02	(取付道路数量算出図より)	= 0.05	0.05	0.1	㎥	
					((盛土上面積+下面積)/2-舗装面積)*厚さ						
路床盛土控除	〃				0.01*12.00	(取付道路数量算出図より)	= 0.12	0.12	0.1	㎥	
					本線控除分						
【 法面整形工 】											
法面整形(盛土部)	砂質土	法面締固め無し			(0.14+0.14)*1.202	(取付道路数量算出図より)	= 0.34	0.34	0.3	㎡	
					盛土法面積*盛土法面の変化率(√(1.0^2+1.5^2)/1.5)						
法面整形(盛土部)控除	〃				1.03*1.202	(取付道路数量算出図より)	= 1.24	1.24	1.2	㎡	
					盛土法面積控除*盛土法面の変化率(√(1.0^2+1.5^2)/1.5)						
【 植生工 】											
張芝	生芝(土工用栽培芝)				1.41+1.41	(取付道路数量算出図より)	= 2.82	2.82	2.8	㎡	
【 舗装準備工 】											
不陸整正	補足材無し	路盤工			29.70	(取付道路数量算出図より)	= 29.70	29.70	29.7	㎡	

路線名： 伏古6号線　　レベル1工事区分: 舗装改良工事

No. 3 取付道路工計算書

細目（レベル3,4）	規格（レベル5）	数量区分			算出基礎	小計	数量	単位	摘要
【 アスファルト舗装工 】									
凍上抑制層(歩道部)	切込砂利80mm級	170mm			29.70 （取付道路数量算出図より） = 29.70	29.70	29.7	㎡	
下層路盤(歩道部)	切込砂利40mm級	100mm			29.70 （取付道路数量算出図より） = 29.70	29.70	29.7	㎡	
表層(歩道部)	密粒度アスコン	30mm	平均幅員 1.4m以上	プライムコート	29.70 （取付道路数量算出図より） = 29.70	29.70	29.7	㎡	
【 準備費 】									
伐開工	すき取り	厚10cm			0.50+0.06 （取付道路数量算出図より） = 0.56	0.56	0.6	㎡	
	〃	〃			0.56*0.10 = 0.06	0.06	0.06	㎥	
	〃	〃			0.06*0.60*0.80 = 0.03 すき取り*減量化率*単位体積重量	0.03	0.03	t	

取付道路数量算出図

S=1：100

NO. 4
SP=2345. 10（L）

舗装面積

A=(12.00+5.50)/2*2.70=23.63㎡

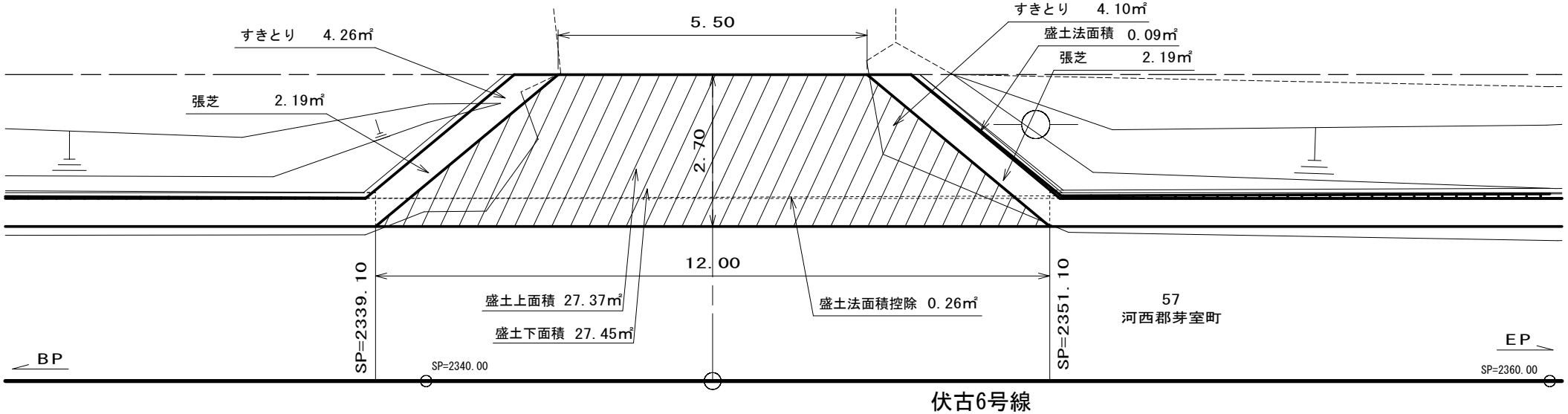

SP=2345.10

GH=132.79
FH=132.84

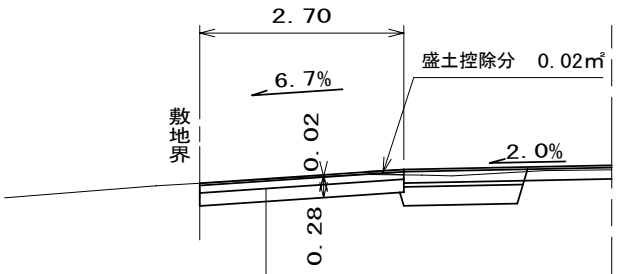

細粒度アスコン	t= 3 cm
切込砂利0～40㎜級	t=10 cm
切込砂利0～80㎜級	t=17 cm

DL=131.00

路線名： 伏古6号線　　レベル1工事区分: 舗装改良工事

No. 4 取 付 道 路 工 計 算 書

細別 (レベル3,4)	規格 (レベル5)	数量区分			算出基礎			小計	数量	単位	積算要素
【 掘削工 】											
掘削	土砂				23.63*0.28*0.9	(取付道路数量算出図より) =	5.95	5.95	6.0	m³	
					舗装面積*厚さ*変化率						
【 路床盛土工 】											
路床盛土	土砂	平均幅員 2.5m未満			((27.37+27.45)/2-23.63)*0.02	(取付道路数量算出図より) =	0.08	0.08	0.1	m³	
					((盛土上面積+下面積)/2-舗装面積)*厚さ						
路床盛土控除	〃				0.02*12.00	(取付道路数量算出図より) =	0.24	0.24	0.2	m³	
					本線控除分						
【 法面整形工 】											
法面整形(盛土部)	砂質土	法面締固め無し			0.09*1.202	(取付道路数量算出図より) =	0.11	0.11	0.1	m²	
					盛土法面積*盛土法面の変化率(√(1.0^2+1.5^2)/1.5)						
法面整形(盛土部)控除	〃				0.26*1.202	(取付道路数量算出図より) =	0.31	0.31	0.3	m²	
					盛土法面積控除*盛土法面の変化率(√(1.0^2+1.5^2)/1.5)						
【 植生工 】											
張芝	生芝(土工用栽培芝)				2.19+2.19	(取付道路数量算出図より) =	4.38	4.38	4.4	m²	
【 舗装準備工 】											
不陸整正	補足材無し	路盤工			23.63	(取付道路数量算出図より) =	23.63	23.63	23.6	m²	

路線名： 伏古6号線　　レベル1工事区分: 舗装改良工事

No. 4 取 付 道 路 工 計 算 書

細目（レベル3,4）	規格（レベル5）	数量区分			算出基礎			小計	数量	単位	摘要
【 アスファルト舗装工 】											
凍上抑制層(歩道部)	切込砂利80mm級	170mm			23.63	(取付道路数量算出図より)	= 23.63	23.63	23.6	㎡	
下層路盤(歩道部)	切込砂利40mm級	100mm			23.63	(取付道路数量算出図より)	= 23.63	23.63	23.6	㎡	
表層(歩道部)	密粒度アスコン	30mm	平均幅員 1.4m以上	プライムコート	23.63	(取付道路数量算出図より)	= 23.63	23.63	23.6	㎡	
【 準備費 】											
伐開工	すき取り	厚さ10cm			4.26+4.10	(取付道路数量算出図より)	= 8.36	8.36	8.4	㎡	
	〃	〃			8.36*0.10		= 0.84	0.84	0.8	㎥	
	〃	〃			0.84*0.60*0.80		= 0.40	0.40	0.4	t	
					すき取り*減量化率*単位体積重量						

取付道路数量算出図

S=1：100

舗装面積

A=(8.50+5.00)/2*2.70=18.23㎡

NO. 5
SP=2512.60(R)

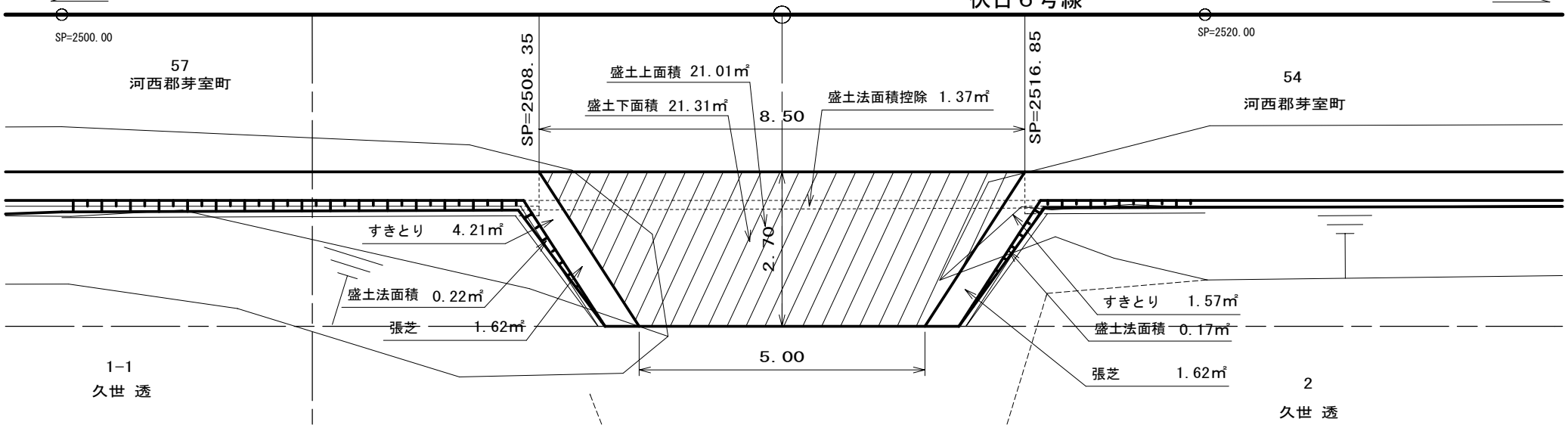

SP=2512.60

GH=132.13
FH=132.19

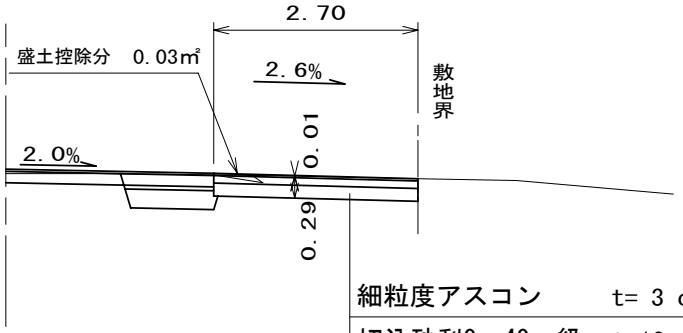

DL=131.00

細粒度アスコン	t= 3 cm
切込砂利0～40mm級	t=10 cm
切込砂利0～80mm級	t=17 cm

路線名： 伏古6号線　　レベル1工事区分: 舗装改良工事

No. 5 取 付 道 路 工 計 算 書

細別 (レベル3,4)	規格 (レベル5)	数量区分			算出基礎			小計	数量	単位	積算要素
【 掘削工 】											
掘削	土砂				18.23*0.29*0.9	(取付道路数量算出図より)	= 4.76	4.76	4.8	㎥	
					舗装面積*厚さ*変化率						
【 路床盛土工 】											
路床盛土	土砂	平均幅員 2.5m未満			((21.01+21.31)/2-18.23)*0.01	(取付道路数量算出図より)	= 0.03	0.03	0.03	㎥	
					((盛土上面積+下面積)/2-舗装面積)*厚さ						
路床盛土控除	〃				0.03*8.50	(取付道路数量算出図より)	= 0.26	0.26	0.3	㎥	
					本線控除分						
【 法面整形工 】											
法面整形(盛土部)	砂質土	法面締固め無し			(0.22+0.17)*1.202	(取付道路数量算出図より)	= 0.47	0.47	0.5	㎡	
					盛土法面積*盛土法面の変化率(√(1.0^2+1.5^2)/1.5)						
法面整形(盛土部)控除	〃				1.37*1.202	(取付道路数量算出図より)	= 1.65	1.65	1.7	㎡	
					盛土法面積控除*盛土法面の変化率(√(1.0^2+1.5^2)/1.5)						
【 植生工 】											
張芝	生芝(土工用栽培芝)				1.62+1.62	(取付道路数量算出図より)	= 3.24	3.24	3.2	㎡	
【 舗装準備工 】											
不陸整正	補足材無し	路盤工			18.23	(取付道路数量算出図より)	= 18.23	18.23	18.2	㎡	

路線名： 伏古6号線　　レベル1工事区分: 舗装改良工事

No. 5 取 付 道 路 工 計 算 書

細目（レベル3,4）	規格（レベル5）	数量区分			算出基礎			小計	数量	単位	摘要
【 アスファルト舗装工 】											
凍上抑制層(歩道部)	切込砂利80mm級	170mm			18.23	(取付道路数量算出図より)	= 18.23	18.23	18.2	㎡	
下層路盤(歩道部)	切込砂利40mm級	100mm			18.23	(取付道路数量算出図より)	= 18.23	18.23	18.2	㎡	
表層(歩道部)	密粒度アスコン	30mm	平均幅員 1.4m以上	プライムコート	18.23	(取付道路数量算出図より)	= 18.23	18.23	18.2	㎡	
【 準備費 】											
伐開工	すき取り	厚さ10cm			4.21+1.57	(取付道路数量算出図より)	= 5.78	5.78	5.8	㎡	
	〃	〃			5.78*0.10		= 0.58	0.58	0.6	㎥	
	〃	〃			0.58*0.60*0.80		= 0.28	0.28	0.3	t	
					すき取り*減量化率*単位体積重量						

取付道路数量算出図

S=1：100

NO. 6
SP=2512. 80（L）

舗装面積

A=(10.40+5.00)/2*2.70=20.79㎡

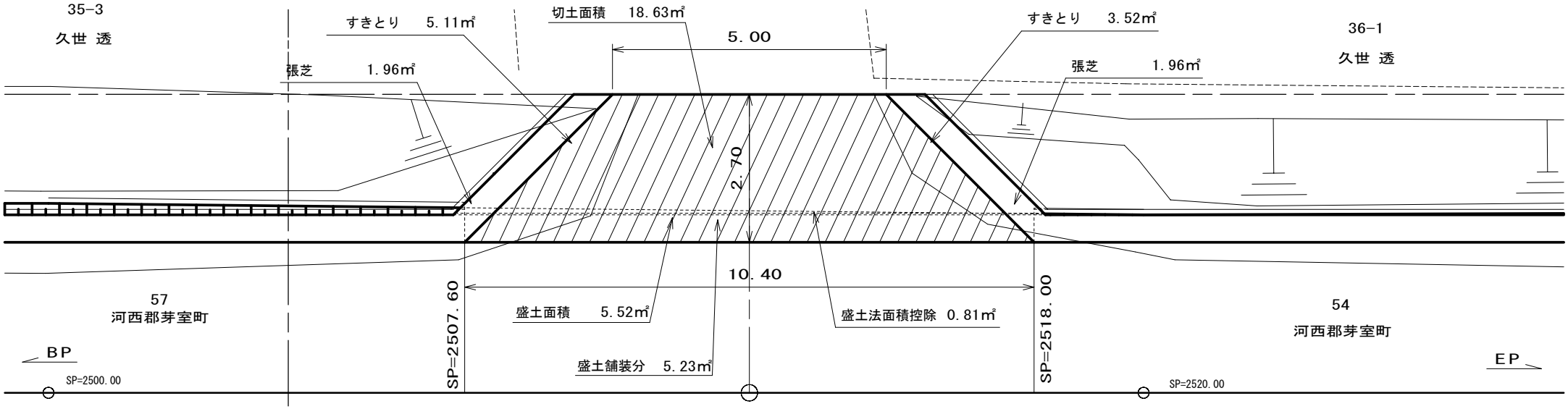

SP=2512.80

GH=132.13
FH=132.19

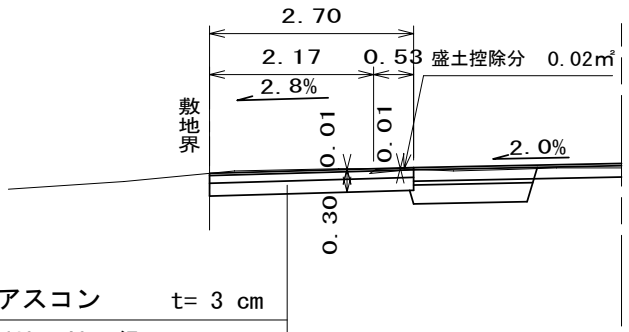

DL=131.00

細粒度アスコン	t= 3 cm
切込砂利0～40mm級	t=10 cm
切込砂利0～80mm級	t=17 cm

路線名： 伏古6号線　　レベル1工事区分: 舗装改良工事

No. 6 取 付 道 路 工 計 算 書

細別 (レベル3,4)	規格 (レベル5)	数量区分			算出基礎			小計	数量	単位	積算要素
【 掘削工 】											
掘削	土砂				(18.63*0.01+20.79*0.30)*0.9	(取付道路数量算出図より) =	5.78	5.78	5.8	㎥	
					(切土面積*厚さ+舗装面積*厚さ)*変化率						
【 路床盛土工 】											
路床盛土	土砂	平均幅員 2.5m未満			(5.52-5.23)*0.01	(取付道路数量算出図より) =	0.00	0.00	0.00	㎥	
					(盛土面積-舗装面積)*厚さ						
路床盛土控除	〃				0.02*10.40	(取付道路数量算出図より) =	0.21	0.21	0.2	㎥	
					本線控除分						
【 法面整形工 】											
法面整形(盛土部)控除	砂質土				0.81*1.202	(取付道路数量算出図より) =	0.97	0.97	1.0	㎥	
					盛土法面積控除*盛土法面の変化率(√(1.0^2+1.5^2)/1.5)						
【 植生工 】											
張芝	生芝(土工用栽培芝)				1.96+1.96	(取付道路数量算出図より) =	3.92	3.92	3.9	㎡	
【 舗装準備工 】											
不陸整正	補足材無し	路盤工			20.79	(取付道路数量算出図より) =	20.79	20.79	20.8	㎡	

路線名： 伏古6号線　　レベル1工事区分: 舗装改良工事

No. 6 取 付 道 路 工 計 算 書

細目（レベル3,4）	規格（レベル5）	数量区分			算出基礎	小計	数量	単位	摘要
【 アスファルト舗装工 】									
凍上抑制層(歩道部)	切込砂利80mm級	170mm			20.79 （取付道路数量算出図より） = 20.79	20.79	20.8	㎡	
下層路盤(歩道部)	切込砂利40mm級	100mm			20.79 （取付道路数量算出図より） = 20.79	20.79	20.8	㎡	
表層(歩道部)	密粒度アスコン	30mm	平均幅員 1.4m以上	プライムコート	20.79 （取付道路数量算出図より） = 20.79	20.79	20.8	㎡	
【 準備費 】									
伐開工	すき取り	厚さ10cm			5.11+3.52 （取付道路数量算出図より） = 8.63	8.63	8.6	㎡	
	〃	〃			8.63*0.10 = 0.86	0.86	0.9	㎥	
	〃	〃			0.86*0.60*0.80 = 0.41 すき取り*減量化率*単位体積重量	0.41	0.4	t	

路線名： 伏古6号線　　レベル1工事区分：舗装改良工事

構造物撤去工集計書

種別・細別（レベル3,4）	規格（レベル5）	数量区分			本線	増加及び控除数量 起点摺付工分増加						小計	合計	単位	積算要素
【 構造物取壊し工 】															
舗装版切断	アスファルト	15cm以下				16.41						16.41	16.4	m	
舗装版破砕	アスファルト	〃				24.66						24.66	24.7	㎡	
【 運搬処理工 】															
殻運搬	アスファルト塊					0.98						0.98	1.0	㎥	
殻処分	アスファルト塊					0.98						0.98	1.0	㎥	
	〃					2.30						2.30	2.3	t	

路線名： 伏古6号線　　レベル1工事区分： 舗装改良工事

共 通 仮 設 費 （ 積 上 分 ） 集 計 書

種別・細別（レベル3,4）	規格（レベル5）	数量区分			本線	増加及び控除数量						小計	合計	単位	積算要素
						起点摺付工分増加	交差点工分増加	終点摺付工分増加	取付道路工分増加						
【 準備費 】															
伐開工	すき取り	t=10cm			940.46	12.07			35.90			988.43	988.4	㎡	
	〃	〃			94.05	1.21			3.59			98.85	98.9	㎥	
	〃	〃			45.14	0.58			1.72			47.44	47.4	t	

路線名： 伏古6号線　　レベル1工事区分: 舗装改良工事

共 通 仮 設 費 （ 積 上 分 ） 計 算 書

細別 (レベル3,4)	規格 (レベル5)	数量区分			算出基礎			小計	数量	単位	積算要素
【 準備費 】											
伐開工	すき取り	厚さ10cm			0.23+92.55+125.92+2.34+178.17+1.07+217.92+35.67+124.36	=	940.46	940.46	940.5	㎡	
					.						
					+49.82+112.41						
					.						
	〃	〃			940.46*0.10	=	94.05	94.05	94.1	㎡	
	〃	〃			94.05*0.6*0.8	=	45.14	45.14	45.1	t	

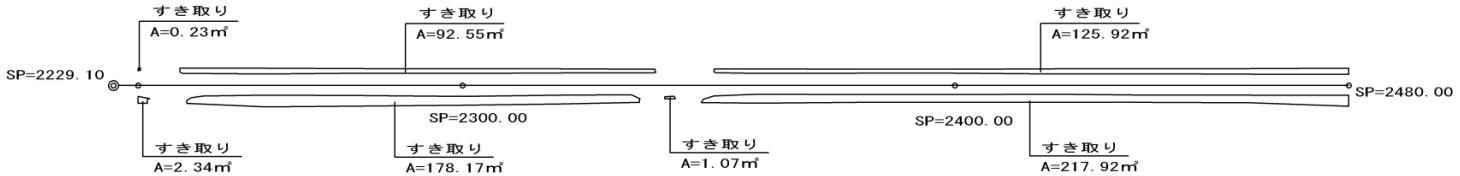

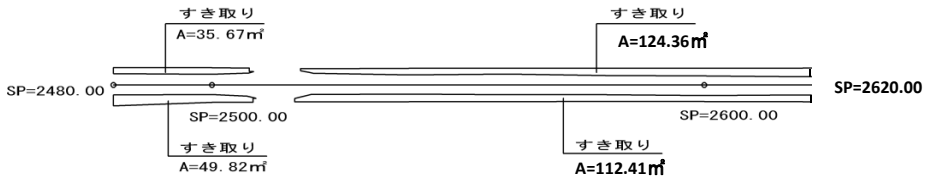

支 障 物 件 集 計 表

名　　称	数　量	単　位	頁	備　　考
視線誘導標	1	本		取付道路内にある。施工時の支障となるが、利用者双方から土地境界の目印として使用している為、残してほしいという要望が出ている。

支 障 物 件 調 書

視 線 誘 導 標

No. 1

測　　点	L･R	D	構　造　概　要	材質	支柱 支線	備考
2341.93	R	3.77	伸縮型			

支障物件位置図

S＝1：1000

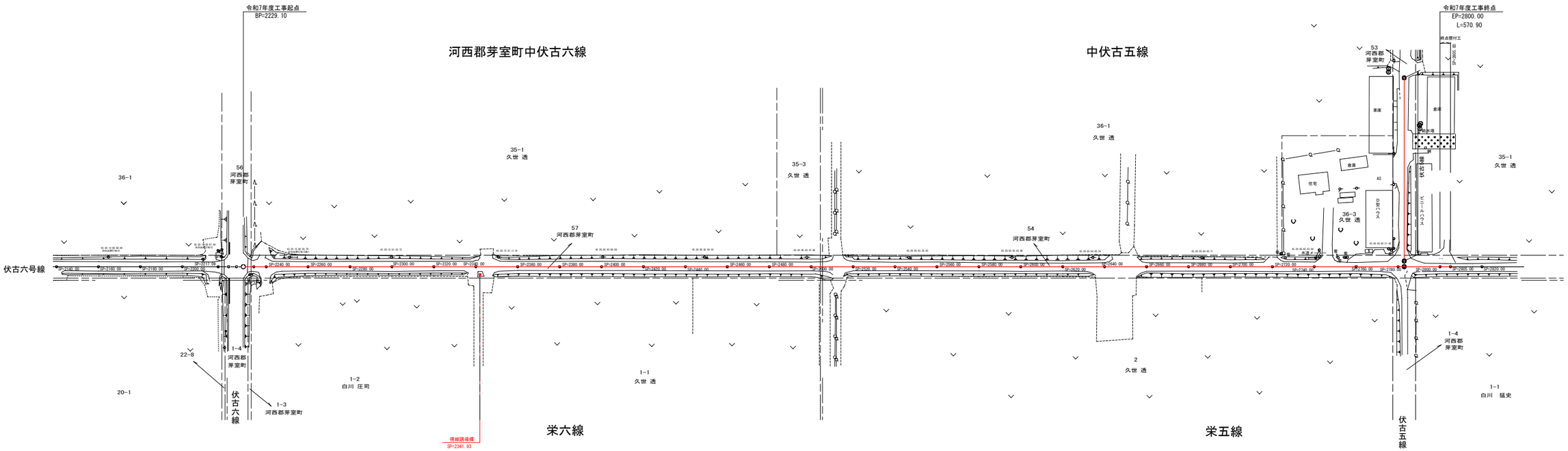

工　期　の　算　定（舗装工事）

工事名：伏古6号線整備工事

工　期	自：	令和7年6月9日
	至：	令和7年10月20日

134日間

工種・種別	細目	班数	供用実日数	備　　考
準備工	舗装工（新設）		50.0　日	工期設定要領より
作業日数			61.6　日	工事日数算出より
道路土工			11.7　日	
法面工			3.5　日	
舗装工			27.1　日	
区画線工			0.2　日	
道路付属施設工			0.2　日	
構造物撤去工			0.2　日	
残土・殻運搬処理工			18.7　日	
片付け			20.0　日	工期設定要領より

<備考>

雨休率(現場不稼働日)：1．67

交通誘導警備員配置日数　算出調書

工事名:伏古6号線整備工事

誘導員区分	配置人員	交代人員	算定式	延人員
交通誘導警備員 B			2人 × 26 日	52 人日

※ 作業実日数は、小数点第1位を四捨五入

工 種・種 別	細　別	積算要素・条件	対象数量	標準日当作業量	班数	作業実日数	備　　考	摘　要
作業日数						25.6 日		
道路土工						7.0 日		
法面工						2.1 日		
舗装工						16.2 日		
区画線工						0.1 日		
道路付属施設工						0.1 日		
構造物撤去工						0.1 日		

【備考】１．片側交互通行規制を想定し、起終点側に各１名、合計２名配置とする。交代人員は見込んでいない。

工 事 日 数 の 算 出

工事名：伏古6号線整備工事

※工事日数算出に大きく影響すると考えられる細目数量を抽出し、供用日数を出した。（その他の細目は平行作業が可能もしくは作業日数に影響しないと判断）

雨休率(係数)：1.67

工事・種別	細別	積算要素・条件	設計数量	層数	標準日当作業量	班数	作業実日数	雨休業（係数）	供用日数	備考	摘要
工事日数							25.5		**61.4**		
道路土工							7.0日		11.7日		
掘削工	掘削	・土砂・オープンカット ・5000m3未満	509.9 m3		230 m3/日	1	2.2日	1.67	3.7日	Ⅰ-14-①-6	
路床盛土		・2.5m3未満	25.4 m3		43 m3/日	1	0.6日	1.67	1.0日	Ⅰ-14-①-14	
法面整形工	盛土部	・締固め無し・土砂	177.5 m2		220 m2/日	1	0.8日	1.67	1.3日	Ⅰ-14-①-19	
法面整形工	路盤工内法面	・盛土部・締固め無し・土砂	741.4 m2		220 m2/日	1	3.4日	1.67	5.7日	Ⅰ-14-①-19	
法面工							2.1日		**3.5日**		
植生工	人工張芝		457.5 m2		222 m2/日	1	2.1日	1.67	3.5日	Ⅰ-14-①-20	
舗装工							16.2日		**27.1日**		
舗装準備工	不陸整正	(路盤工)	1141.4 m2	1	1510 m2/日・層	1	0.8日	1.67	1.3日	Ⅰ-14-①-101	
〃	〃	(舗装工)	1038.9 m2	1	1510 m2/日・層	1	0.7日	1.67	1.2日	Ⅰ-14-①-101	
アスファルト舗装工	凍上抑制層	・歩道 ・2層施工(25cm/20cm)	1071.3 m2	2	268 m2/日・層	1	8.0日	1.67	13.4日	Ⅰ-14-①-101	
〃	〃	・歩道 ・1層施工(17cm/20cm)	125.4 m2	1	268 m2/日・層	1	0.5日	1.67	0.8日	Ⅰ-14-①-101	
〃	下層路盤工	・車道 ・1層施工(20cm/20cm)	1181.5 m2	1	940 m2/日・層	1	1.3日	1.67	2.2日	Ⅰ-14-①-101	
〃	〃	・歩道 ・1層施工(10cm/20cm)	125.4 m2	1	268 m2/日・層	1	0.5日	1.67	0.8日	Ⅰ-14-①-101	
〃	上層路盤工	・車道・1.4m以上	45 m2	1	940 m2/日・層	1	0.0日	1.67	0.0日	Ⅰ-14-①-101	
〃	表層	・車道・1.4m以上	2122.4 m2	1	1300 m2/日・層	1	1.6日	1.67	2.7日	Ⅰ-14-①-102	
〃	〃	・歩道・1.4m以上	125.4 m2	1	940 m2/日・層	1	0.1日	1.67	0.2日	Ⅰ-14-①-102	
路上路盤再生	セメント安定処理		2122.4 m2	1	790 m2/日	1	2.7日	1.67	4.5日	Ⅳ-3-⑤-2	
区画線工							0.1日		**0.2日**		
区画線工	ペイント式区画線	・道路中央線	193 m		2500 m/日	1	0.1日	1.67	0.2日	Ⅵ-1-①-3	
〃	溶融式区画線	・ドット線	7.3 m		550 m/日	1	0.0日	1.67	0.0日	Ⅵ-1-①-2	
道路付属施設工							0.1日		**0.2日**		
視線誘導標	土中埋込型	・設置・スノーポール併用型	5 本		40 本/日	1	0.1日	1.67	0.2日	Ⅰ-14-②-20	
構造物撤去工							0.1日		**0.2日**		
構造物取り壊し工	舗装版切断（アスファルト）	・15cm以下	16.4 m		230 m/日	1	0.1日	1.67	0.2日	Ⅰ-14-①-115	
〃	舗装版破砕(アスファルト)	・舗装版破砕作業 ・騒音対策不要	25 m2		510 m2/日	1	0.0日	1.67	0.0日	Ⅰ-14-①-114	
残土・殻運搬処理工							11.2日		18.7日		
残土処理工	土砂運搬	・標準・山積0.45m3・土砂 ・DID区間無・4.5km以下	481.7 m3		48 m3/日	1	10.0日	1.67	16.7日	Ⅰ-14-①-10	
〃	整地	・残土受入れ地での処理	481.7 m3		434 m3/日	1	1.1日	1.67	1.8日	Ⅰ-14-①-13	
運搬処理工	アスファルト	・DID区間有・17.5km以下	1 m3		12 m3/日	1	0.1日	1.67	0.2日	Ⅰ-14-①-48	

●残土運搬　Ｌ＝4.15ｋｍ　現場　～　中美生ストックヤード

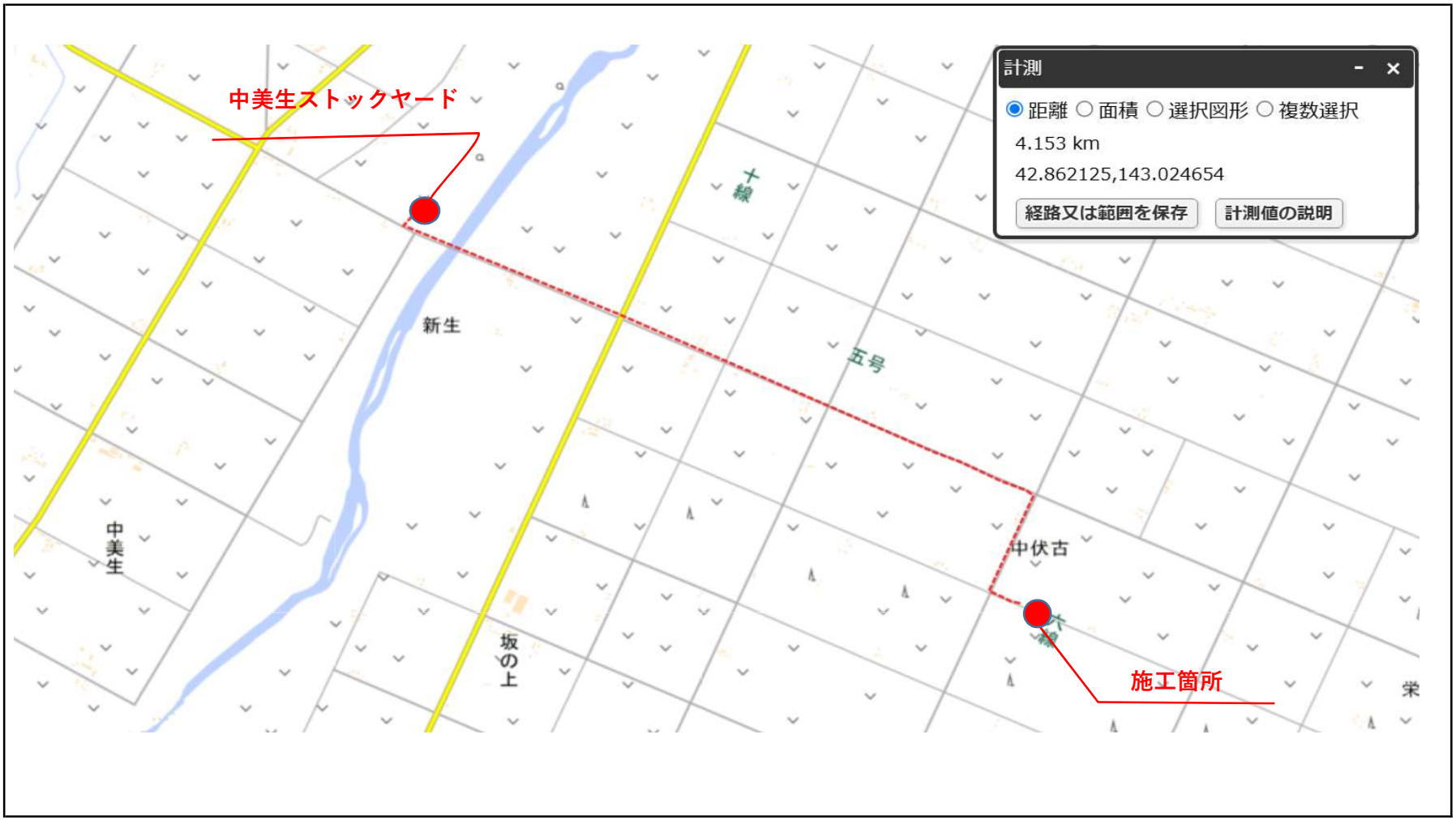

●すき取り物運搬　Ｌ＝3.75ｋｍ　現場　～　真屋砂利工業(有)

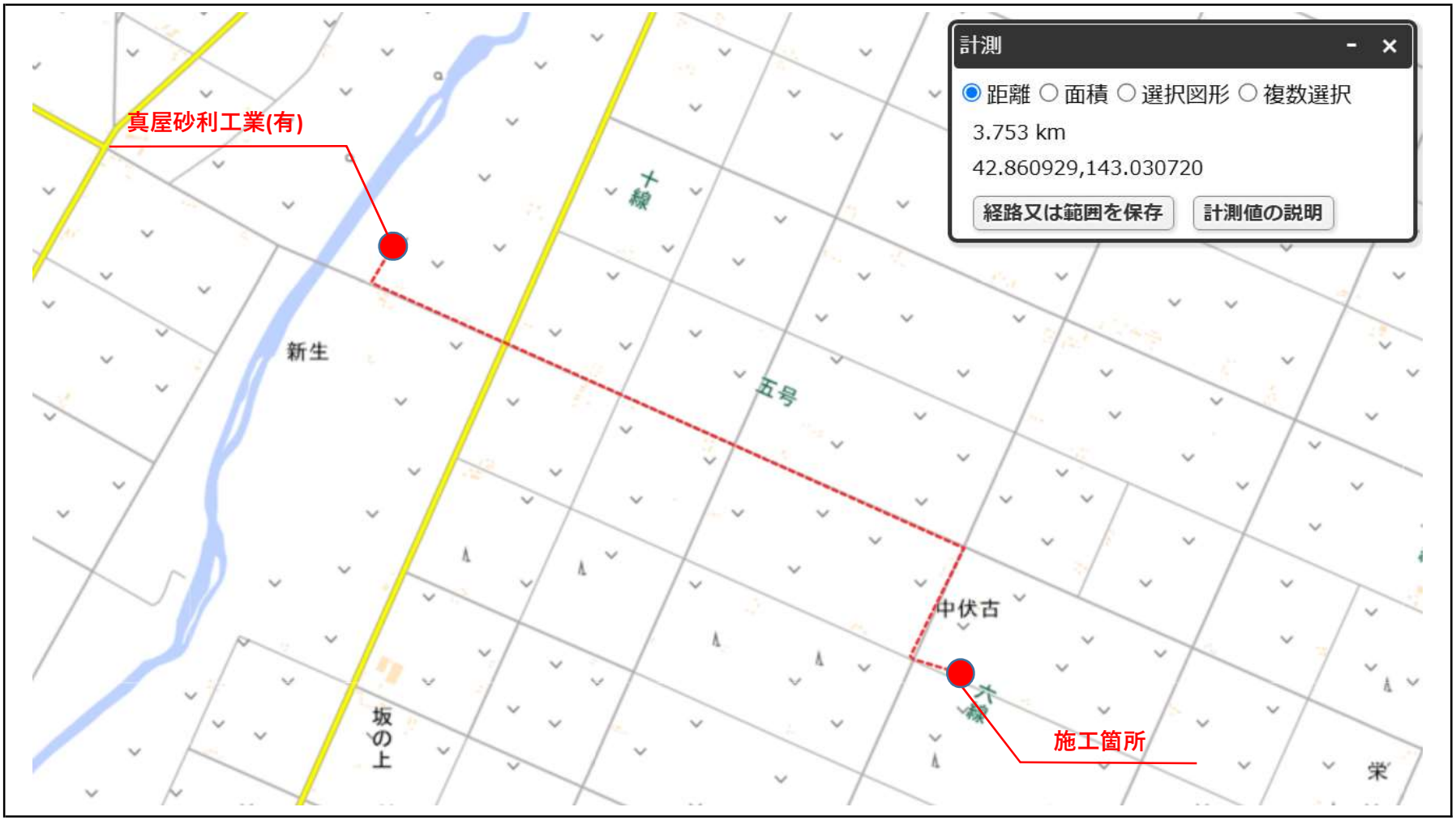

●アスファルト塊運搬　Ｌ＝12.83ｋｍ　現場　～　真屋砂利工業(有)

平　面　図

S=1：1000

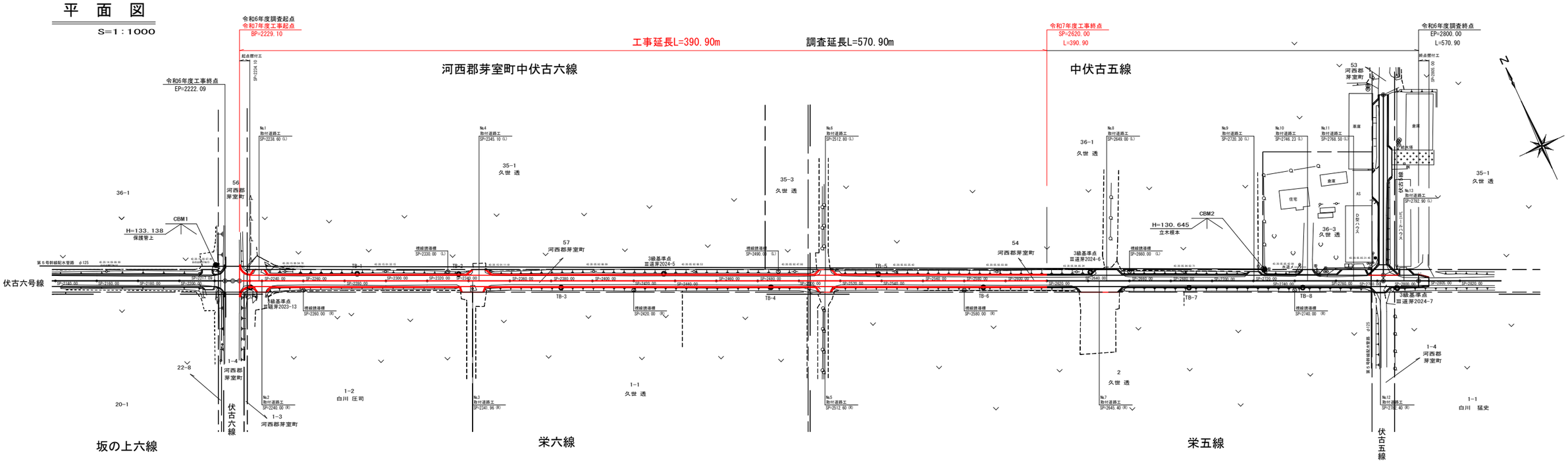

縦　断　図

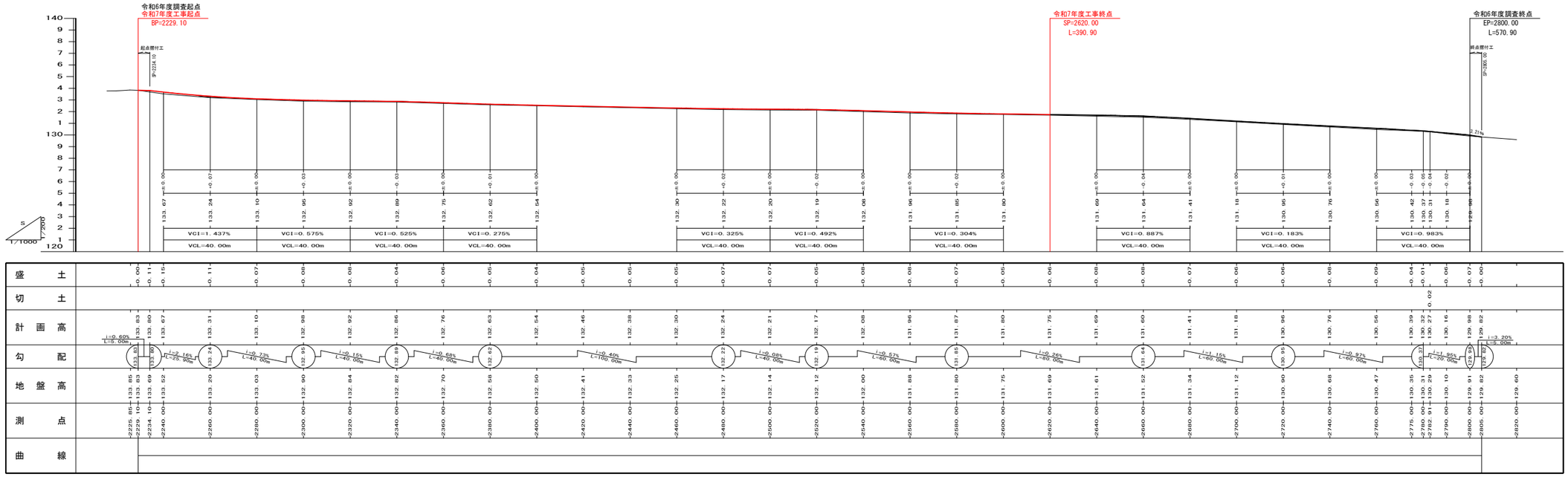

基 準 点 成 果 表

点　名	X	Y	備　考
Ⅲ道芽2023-13	-127658.985	-97321.238	
Ⅲ道芽2024-5	-127736.756	-97136.849	
Ⅲ道芽2024-6	-127822.588	-96949.039	
Ⅲ道芽2024-7	-127891.905	-96817.352	
TB-1	-127674.598	-97271.642	
TB-2	-127695.326	-97227.088	
TB-3	-127722.006	-97184.796	
TB-4	-127764.419	-97092.480	
TB-5	-127780.458	-97042.616	
TB-6	-127807.564	-96999.116	
TB-7	-127849.425	-96908.751	
TB-8	-127872.457	-96858.744	

世界測地系(測地成果2011)

道 路 中 心 成 果 表

点　名	X	Y	備　考
令和7年度工事起点(BP)	-127653.859	-97324.836	SP=2229.10
伏古5線交差点	-127885.857	-96821.960	SP=2782.91
令和7年度工事終点(EP)	-127893.016	-96806.442	SP=2800.00

特記事項

※区間内に水道管が埋設している。
切深は1.70m以上で道路施行区域外にあるが、施工区域内を横断、接近する箇所が部分的にあるため、施工時は注意して行う事。

年　度	令 和 7 年 度
路線名	伏 古 6 号 線
工事名	伏古6号線整備工事
図面名	縦 断 ・ 平 面 図
縮　尺	H=1：1000 V=1： 200
図面番号	1 / 8
設計年月	令和 7 年 5 月
河 西 郡 芽 室 町	

土 工 定 規 図

S=1：50

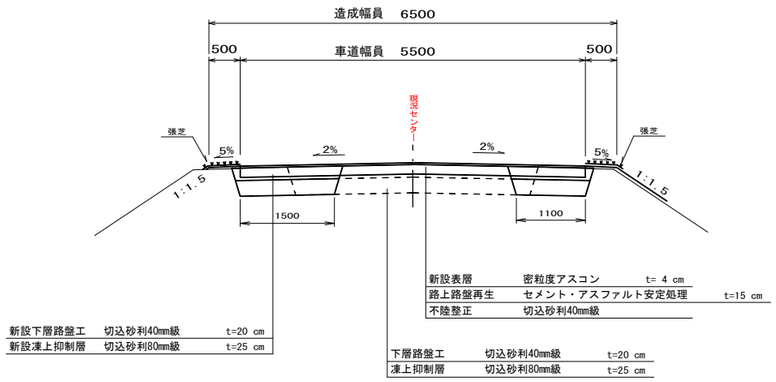

年 度	令 和 7 年 度		
路線名	伏 古 6 号 線		
工事名	伏古6号線整備工事		
図面名	土 工 定 規 図		
縮 尺	1：50	図面番号	2 / 8
設計年月	令和 7 年 5 月		
河 西 郡 芽 室 町			

SP=2280.00

GH=133.03
FH=133.10

BA1 = 0.1
BA2 = 0.0
CA1 = 1.1

MBA1 = 0.10
MBA2 = 0.00
MCA1 = 1.10

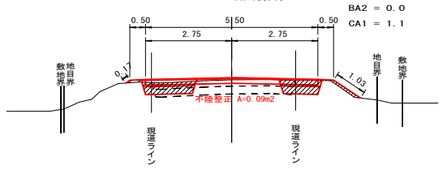

DL=127.00

DL=127.00

SP=2260.00

GH=133.20
FH=133.31

BA1 = 0.2
BA2 = 0.0
CA1 = 1.1

MBA1 = 0.15
MBA2 = 0.00
MCA1 = 1.10

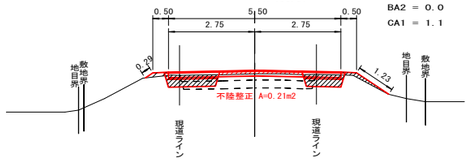

DL=127.00

DL=127.00

SP=2240.00

GH=133.52
FH=133.67

BA1 = 0.1
BA2 = 0.0
CA1 = 0.9

MBA1 = 0.15
MBA2 = 0.00
MCA1 = 1.00

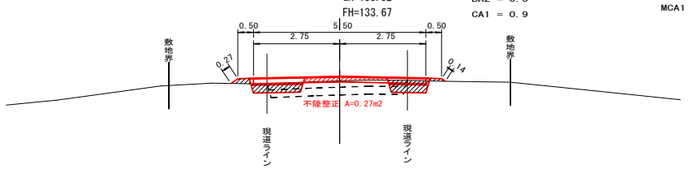

DL=127.00

DL=127.00

SP=2234.10

GH=133.69
FH=133.80

BA1 = 0.1
BA2 = 0.0
CA1 = 1.1

MBA1 = 0.10
MBA2 = 0.00
MCA1 = 1.00

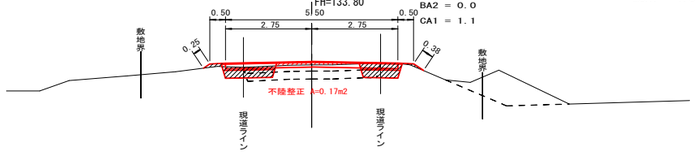

DL=127.00

DL=127.00

SP=2360.00

GH=132.70
FH=132.76

BA1 = 0.1
BA2 = 0.0
CA1 = 1.3

MBA1 = 0.05
MBA2 = 0.00
MCA1 = 1.25

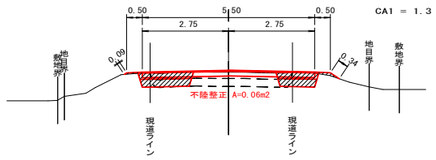

DL=127.00

DL=127.00

SP=2340.00

GH=132.82
FH=132.86

BA1 = 0.0
BA2 = 0.0
CA1 = 1.3

MBA1 = 0.05
MBA2 = 0.00
MCA1 = 1.30

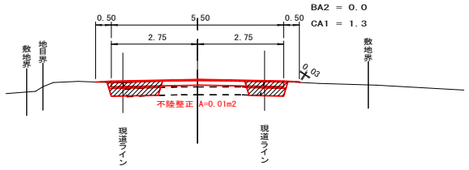

DL=127.00

DL=127.00

SP=2320.00

GH=132.84
FH=132.92

BA1 = 0.1
BA2 = 0.0
CA1 = 1.2

MBA1 = 0.05
MBA2 = 0.00
MCA1 = 1.25

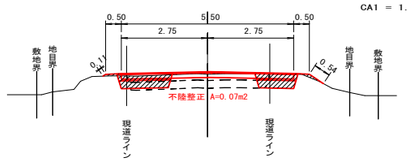

DL=127.00

DL=127.00

SP=2300.00

GH=132.90
FH=132.98

BA1 = 0.1
BA2 = 0.0
CA1 = 1.1

MBA1 = 0.10
MBA2 = 0.00
MCA1 = 1.15

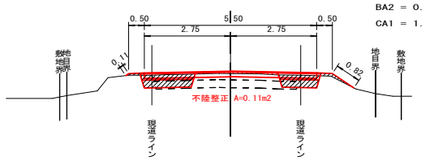

DL=127.00

DL=127.00

SP=2440.00

GH=132.33
FH=132.38

BA1 = 0.1
BA2 = 0.0
CA1 = 1.3

MBA1 = 0.10
MBA2 = 0.00
MCA1 = 1.30

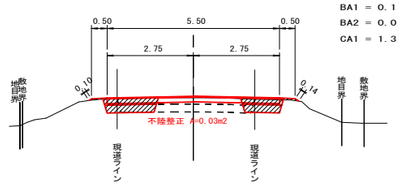

DL=127.00

DL=127.00

SP=2420.00

GH=132.41
FH=132.46

BA1 = 0.1
BA2 = 0.0
CA1 = 1.2

MBA1 = 0.10
MBA2 = 0.00
MCA1 = 1.25

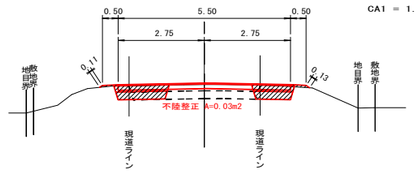

DL=127.00

DL=127.00

SP=2400.00

GH=132.50
FH=132.54

BA1 = 0.0
BA2 = 0.0
CA1 = 1.3

MBA1 = 0.05
MBA2 = 0.00
MCA1 = 1.25

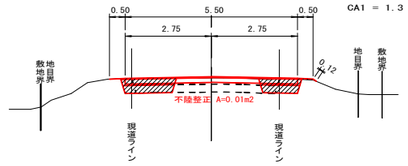

DL=127.00

DL=127.00

SP=2380.00

GH=132.58
FH=132.63

BA1 = 0.0
BA2 = 0.0
CA1 = 1.2

MBA1 = 0.00
MBA2 = 0.00
MCA1 = 1.25

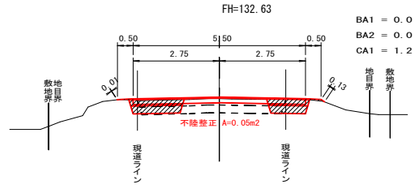

DL=127.00

DL=127.00

年　度	令　和　7　年　度		
路線名	伏　古　6　号　線		
工事名	伏古6号線整備工事		
図面名	横　断　図　－　1		
縮　尺	1：100	図面番号	3 / 8
設計年月	令和 7 年 5 月		
河　西　郡　芽　室　町			

SP=2520.00

GH=132.12
FH=132.17

MBA1 = 0.00
MBA2 = 0.00
MCA1 = 1.25

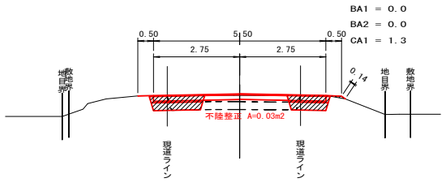

DL=127.00

DL=127.00

SP=2600.00

GH=131.75
FH=131.80

MBA1 = 0.05
MBA2 = 0.00
MCA1 = 1.25

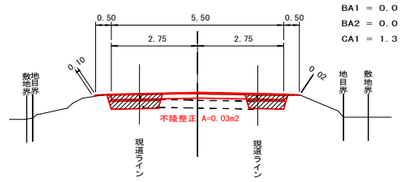

DL=127.00

DL=127.00

SP=2500.00

GH=132.14
FH=132.21

MBA1 = 0.05
MBA2 = 0.00
MCA1 = 1.25

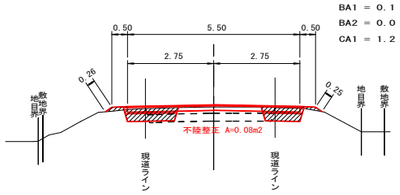

DL=127.00

DL=127.00

SP=2580.00

GH=131.80
FH=131.87

MBA1 = 0.00
MBA2 = 0.00
MCA1 = 1.25

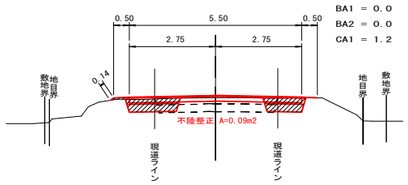

DL=127.00

DL=127.00

SP=2480.00

GH=132.17
FH=132.24

MBA1 = 0.10
MBA2 = 0.00
MCA1 = 1.20

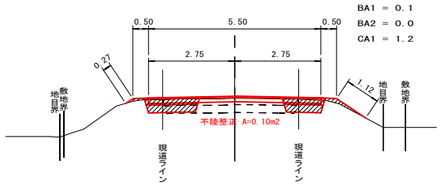

DL=127.00

DL=127.00

SP=2560.00

GH=131.88
FH=131.96

MBA1 = 0.05
MBA2 = 0.00
MCA1 = 1.20

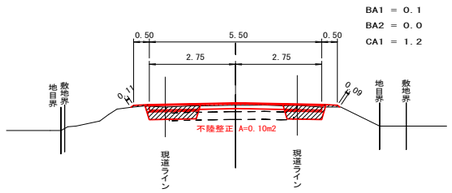

DL=127.00

DL=127.00

SP=2460.00

GH=132.25
FH=132.30

MBA1 = 0.10
MBA2 = 0.00
MCA1 = 1.25

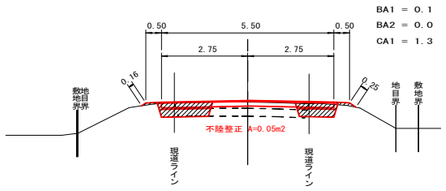

DL=127.00

DL=127.00

SP=2540.00

GH=132.00
FH=132.08

MBA1 = 0.05
MBA2 = 0.00
MCA1 = 1.20

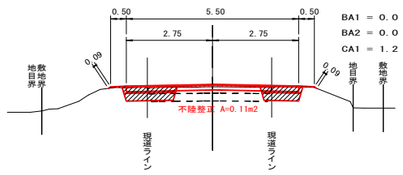

DL=127.00

DL=127.00

SP=2620.00

GH=131.69
FH=131.75

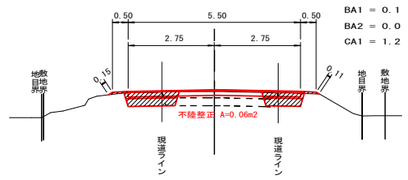

DL=127.00

DL=127.00

年　度	令　和　7　年　度		
路線名	伏　古　6　号　線		
工事名	伏古6号線整備工事		
図面名	横　断　図　－　2		
縮　尺	1：100	図面番号	4 / 8
設計年月日	令和 7 年 5 月		
河　西　郡　芽　室　町			

平　面　図

S=1：100

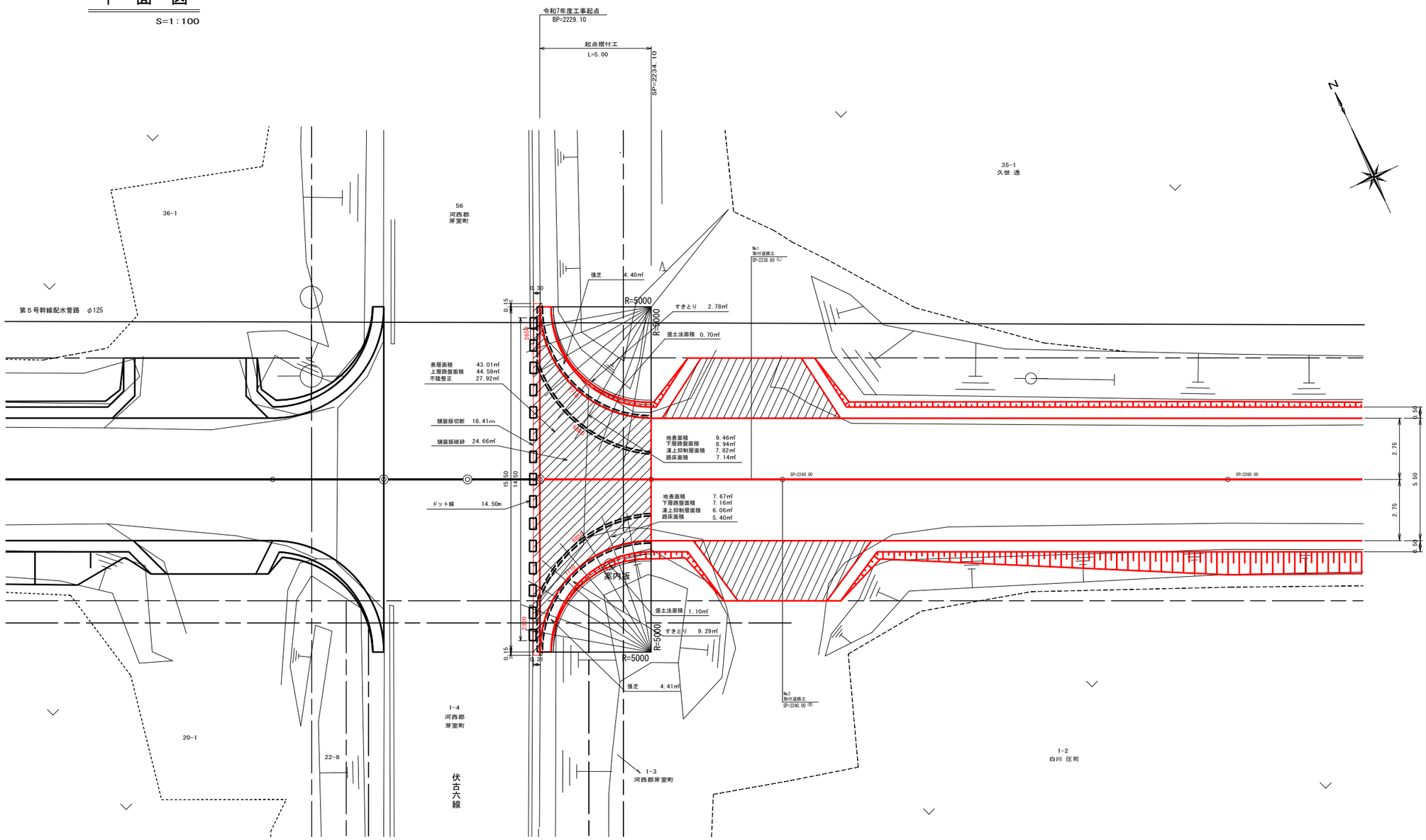

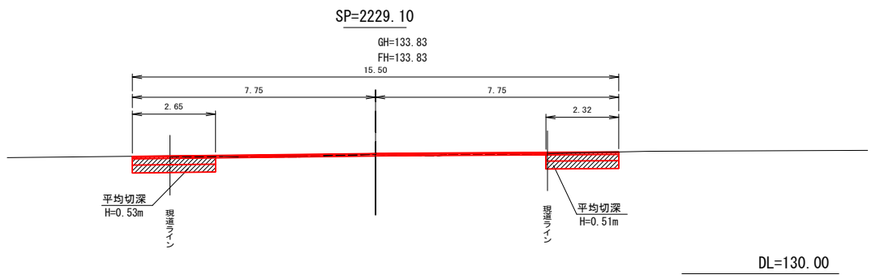

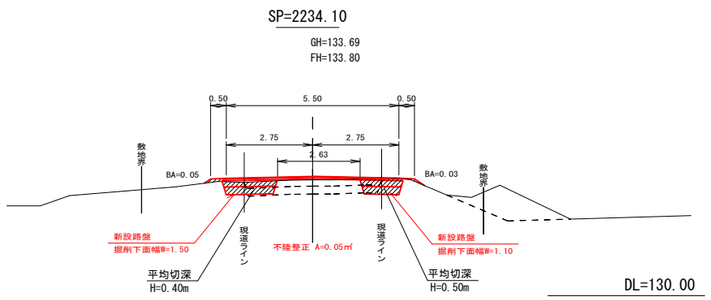

年　度	令　和　7　年　度		
路線名	伏　古　6　号　線		
工事名	伏古6号線整備工事		
図面名	起　点　詳　細　図		
縮　尺	1：100	図面番号	5 / 8
設計年月日	令和 7 年 5 月		
河　西　郡　芽　室　町			

平 面 図

S=1:1000

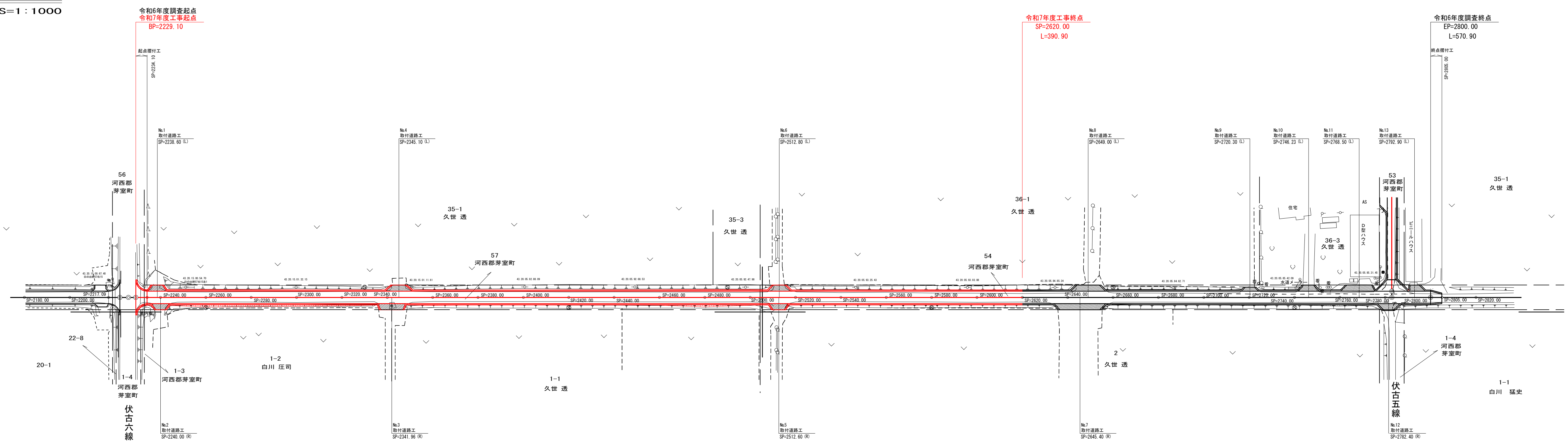

横断図

S=1:100

No.1取付道路

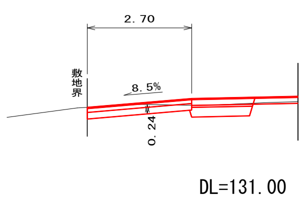

No.2取付道路

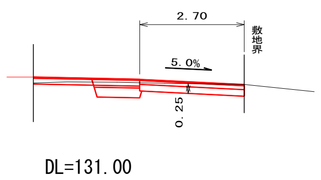

No.3取付道路

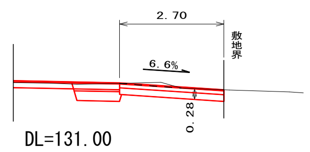

No.4取付道路

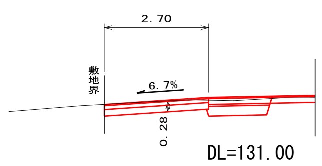

No.5取付道路

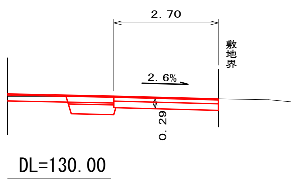

No.6取付道路

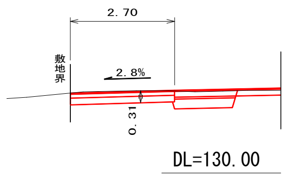

No.	L/R	測点			車道摺付幅 (m)	民地摺付幅 (m)	摺付延長 (m)	舗装面積 (m2)	床掘深 (m)	i%	備考
		センターSP	起点側SP	終点側SP							
1	L	2238.60	2234.60	2242.60	8.00	4.50	2.70	16.88	0.24	8.5	畑地取付
2	R	2240.00	2236.00	2244.00	8.00	4.00	2.70	16.20	0.25	5.0	畑地取付
3	R	2341.96	2335.96	2347.96	12.00	10.00	2.70	29.70	0.28	6.6	畑地取付
4	L	2345.10	2339.10	2351.10	12.00	5.50	2.70	23.63	0.28	6.7	畑地取付
5	R	2512.60	2508.35	2516.85	8.50	5.00	2.70	18.23	0.29	2.6	畑地取付
6	L	2512.80	2507.60	2518.00	10.40	5.00	2.70	20.79	0.31	2.8	畑地取付

※取付道路は全て砂利道で拡幅などの形状変更はあるが位置の移動は無く、全て復旧となっている。

※No.3取付道路は区域内に視線誘導標があり、分断していたが隣接者双方からの要望で一体化している。
ただし、デリネーターは境界の目印として必要な為、残してほしいという要望が出ている。

※No.4, No.5取付道路は当初現状維持としていたが、確認の際に横幅が思ったよりも狭いと利用者が判断した為、幅を広げている。

※No.7取付道路は土場に火山灰を敷く予定で、それに合わせて施工を行うこと。

※全ての取付道路で表面水流入防止のための段差は設けないが、No.1、No.4～11、No.13取付道路は施工後の経過により、
利用者が必要と判断した場合にオーバーレイを行う予定。

特記事項

※道路周囲で隣接者からの要望が有ると思われるので、確認する事。

年　度	令 和 7 年 度		
路線名	伏 古 6 号 線		
工事名	伏古6号線整備工事		
図面名	取付道路詳細図		
縮　尺	図示	図面番号	6/8
設計年月	令和 7 年 5 月		
河 西 郡 芽 室 町			

作 工 模 式 図

S＝1：500

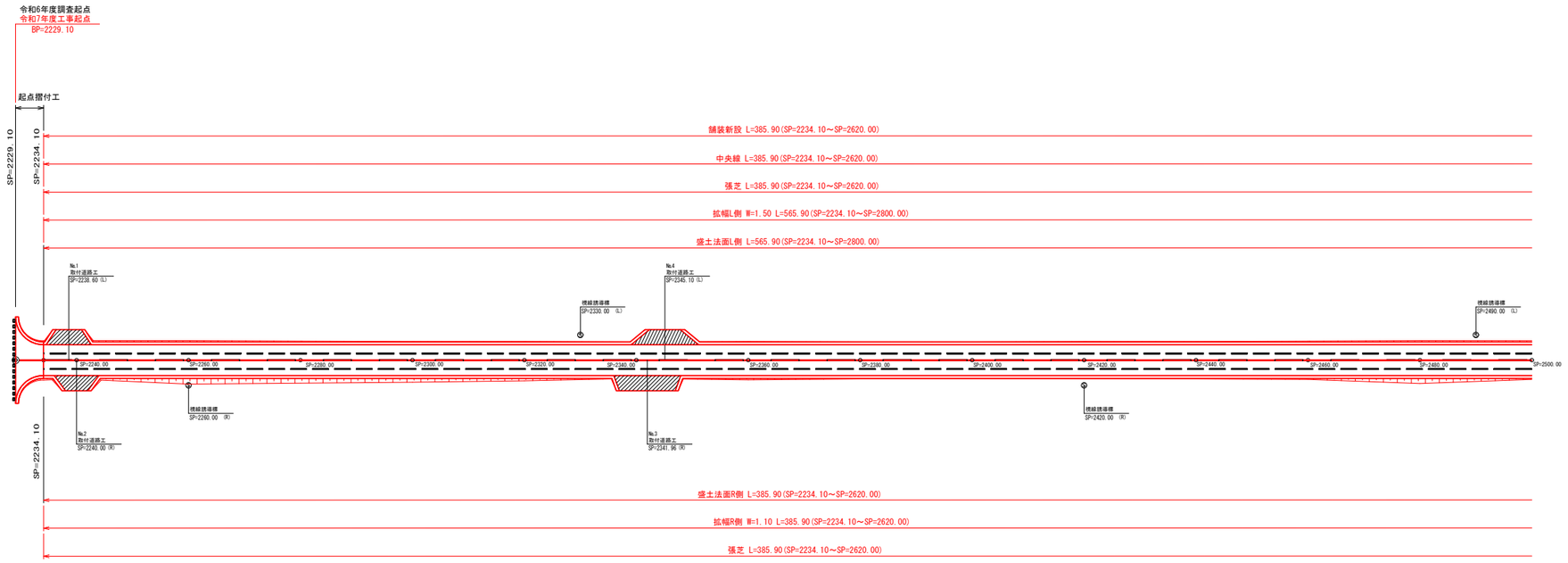

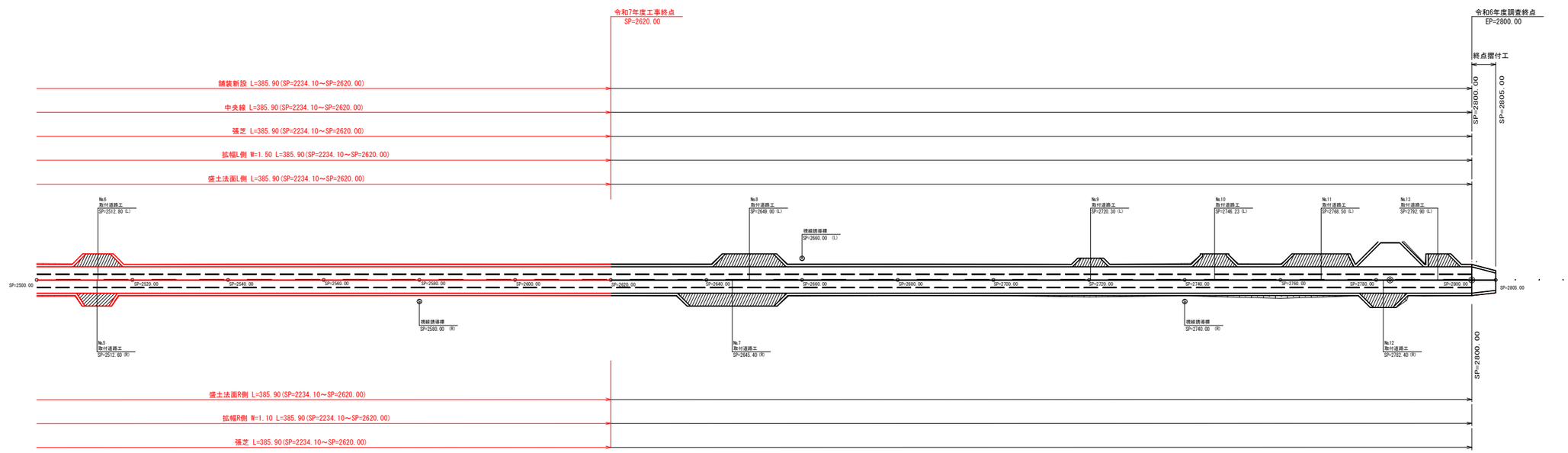

年　度	令　和　7　年　度		
路線名	伏　古　6　号　線		
工事名	伏古6号線整備工事		
図面名	作　工　模　式　図		
縮　尺	1：500	図面番号	7 / 8
設計年月日	令和 7 年 5 月		
河　西　郡　芽　室　町			

視線誘導標　SK－Ⅲ型

正　面　図

S=1：20

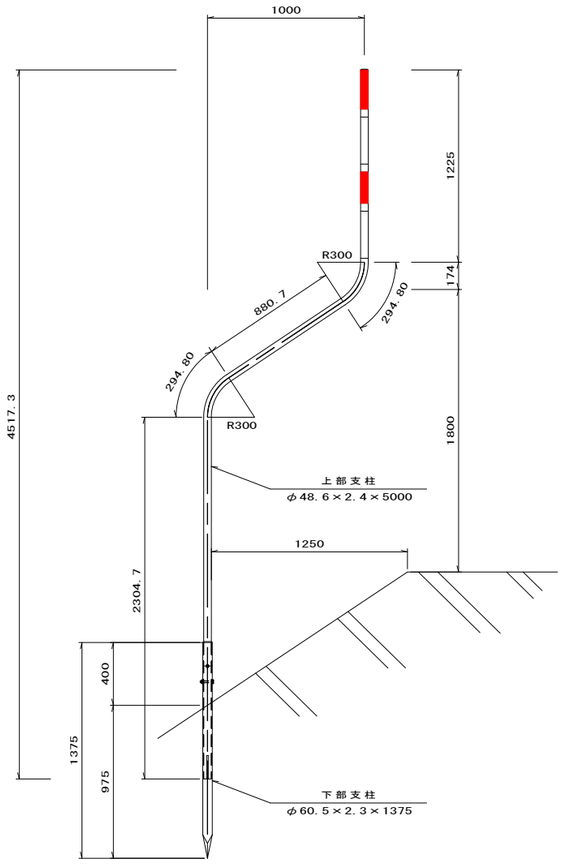

詳　細　図

下　部

S=1：10

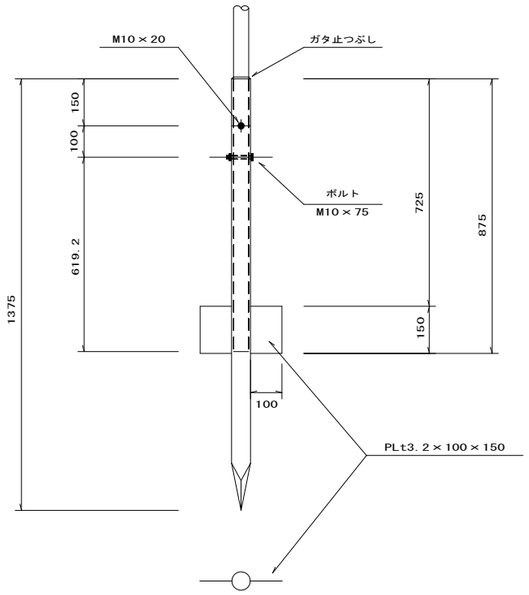

上　部

S=1：10

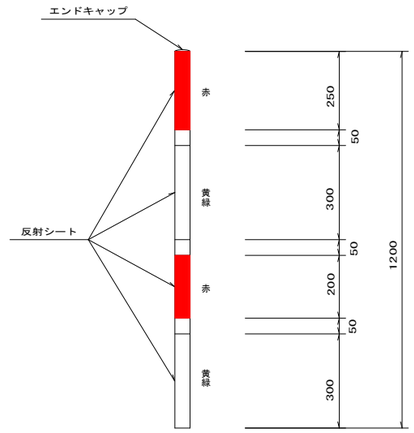

設置標準図

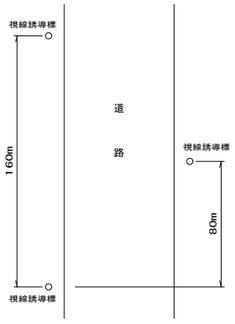

上部支柱　一般構造用炭素鋼管（メッキポール）
φ４８．６×２．４×５０００
亜鉛付着量９５ｇ/㎡以上

下部支柱　一般構造用炭素鋼管
φ６０．５×２．３×１３７５
溶融亜鉛メッキ　　ＨＤＺ－４０

反射シート　カプセルプリズム型高輝度
蛍光黄緑　３００mm　２段
封入レンズ型
赤　　２５０mm　１段
赤　　２００mm　１段

年　度	令　和　７　年　度		
路線名	伏　古　６　号　線		
工事名	伏古6号線整備工事		
図面名	視線誘導標SK-Ⅲ型標準図		
縮　尺	図　示	図面番号	8 / 8
設計年月	令和 7 年 5 月		
河　西　郡　芽　室　町			